Hinweis für den Fachhandel!
Bei Ausfall von Steckkarten empfehlen wir grundsätzlich unseren Austauschdienst.

Information for dealers!
If a plug-in board becomes defective, we recommend you replace it.

Avvertenza per i rivenditori specializzati!
In caso di schede ad innesto difettose consigliamo in primo luogo di rivolgersi al nostro Servizio permuta.

Servicestellung
Service position
Posizione di servizio

RTV servis Horvat
Kešinci, 31402 Semeljci
031-856-139
031-856-637
098-788-319
rtv-servis-horvat@os.tel.hr
Croatia

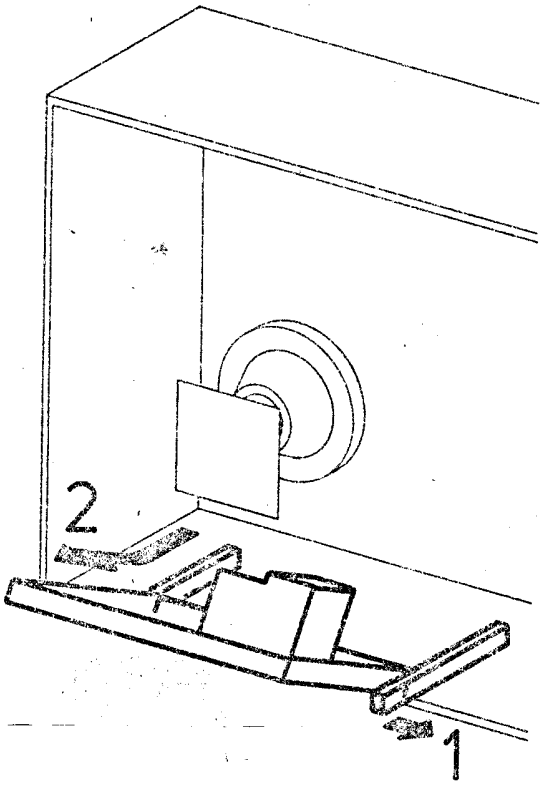

RTV servis Horvat
Tel: ++385-31-856-637
Tel/fax: ++385-31-856-139
Mob: 098-788-319
www.rtv-horvat-dj.hr

GRUNDIG

color

Ⓓ Bix * 32700 #

SERVICE MANUAL

CUC 2500 (ZC 89501)

ST 55-2556 CTI (9.25210-01)
ST 55-2556 CTI (9.25210-06)

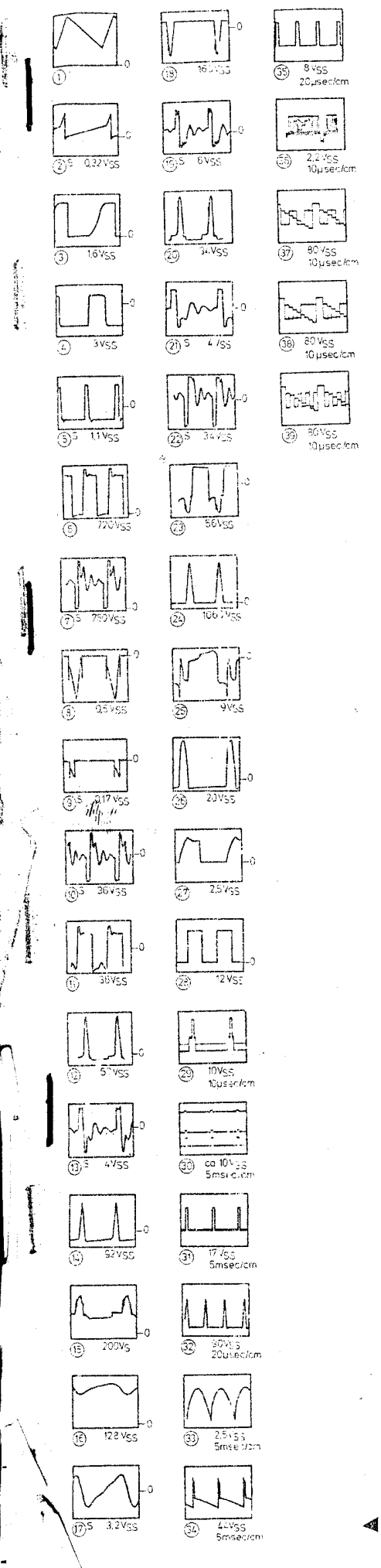

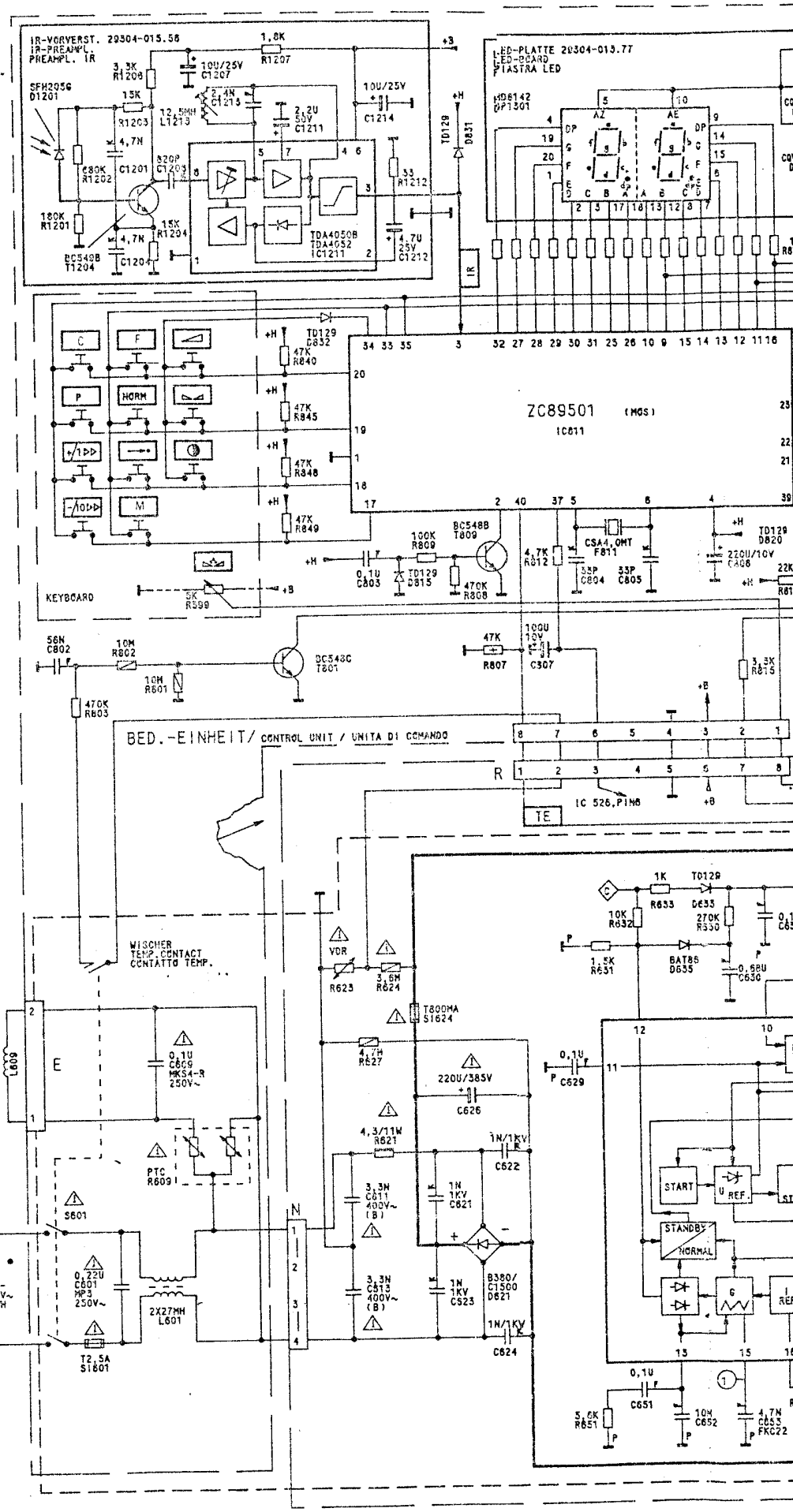

◀ Die mit S gekennzeichneten Oszillogramme sind im Standby-Betrieb aufgenommen.

The oszillogramms marked by S are shown in standby position.

Gli
so

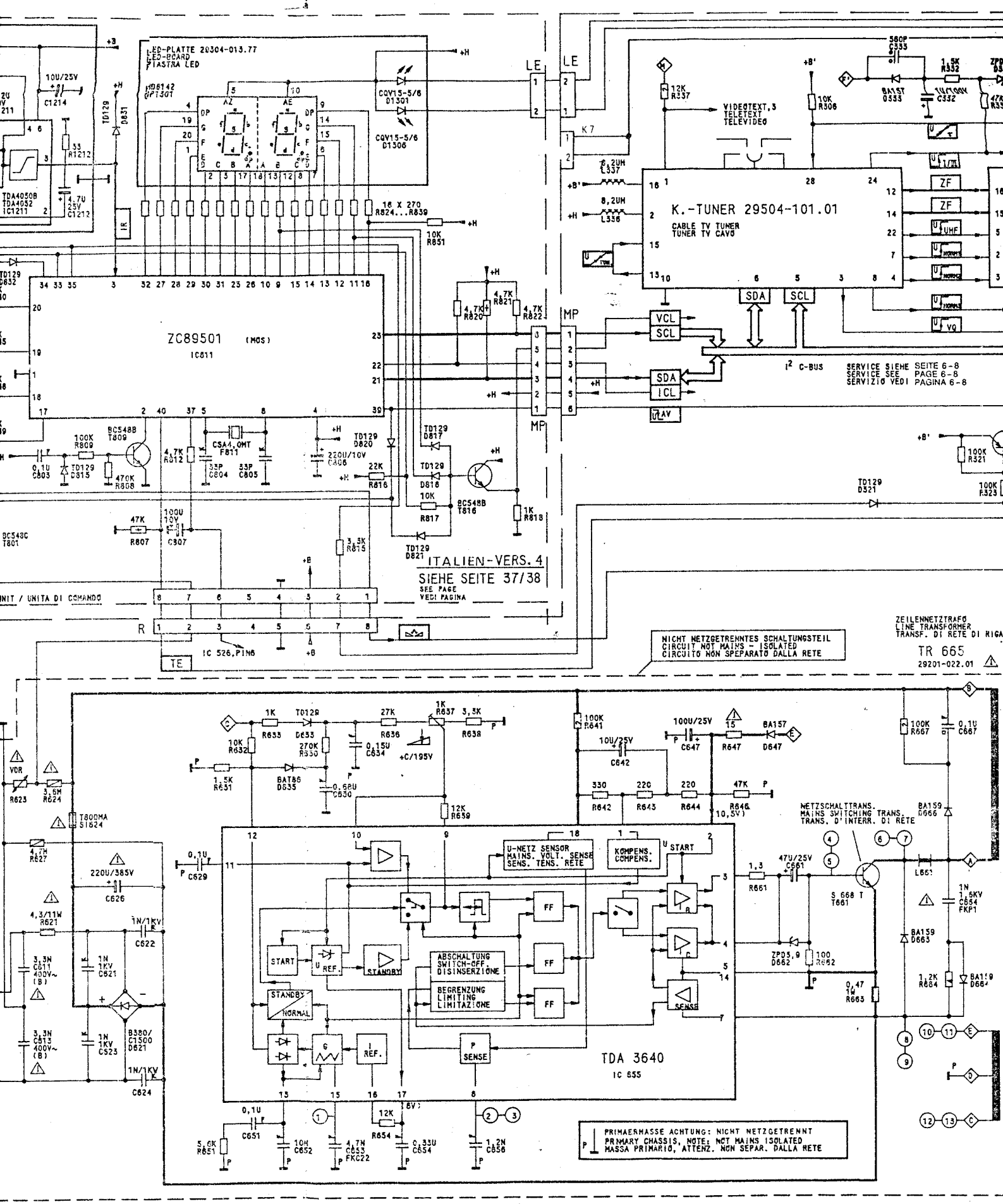

The oszillogramms marked by S are shown in standby position.

Gli oscillogrammi contrassegnati con la »S« sono stati rilevati nella situazione di attesa.

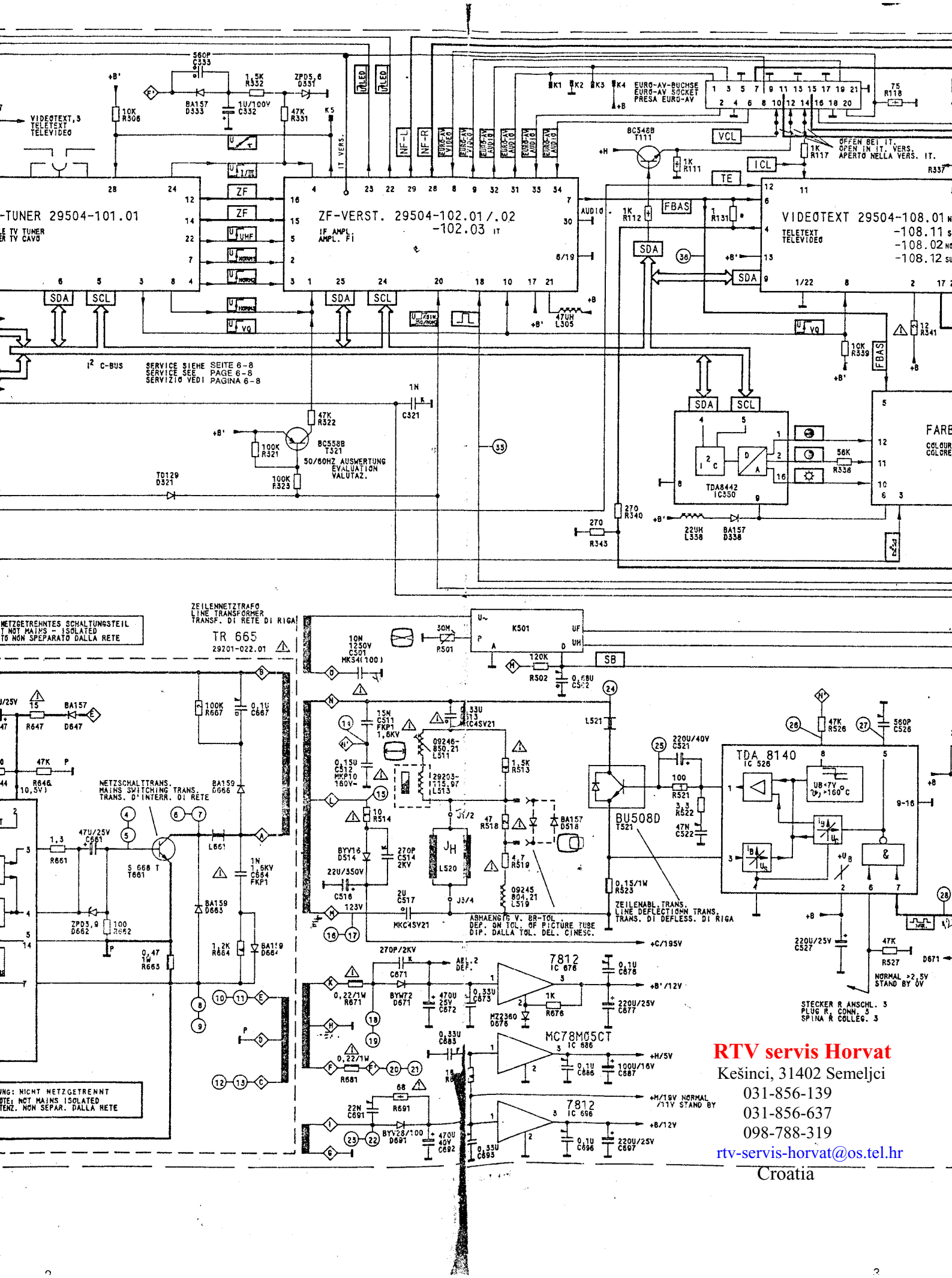

RTV servis Horvat
Kešinci, 31402 Semeljci
031-856-139
031-856-637
098-788-319
rtv-servis-horvat@os.tel.hr
Croatia

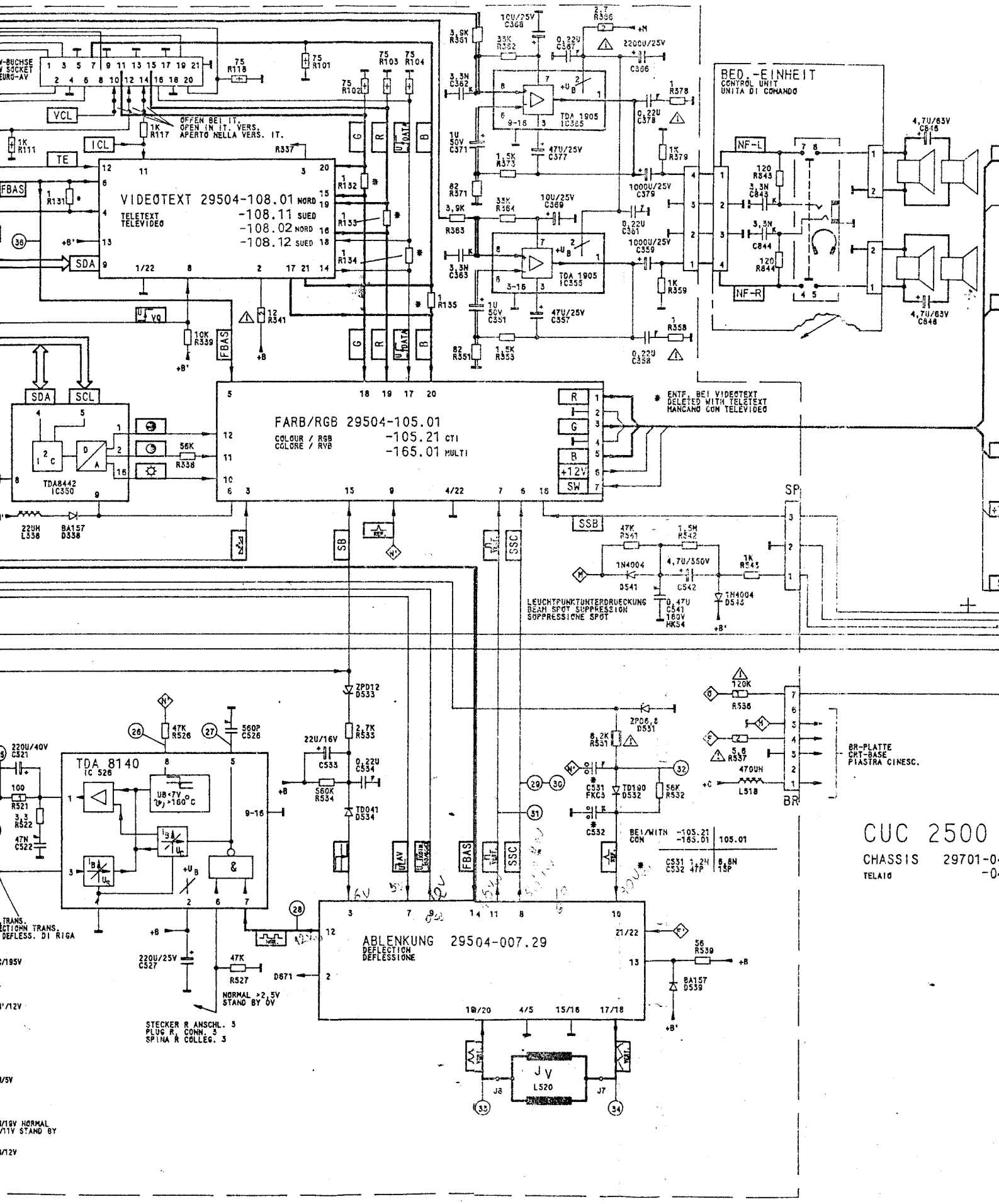
VIDEOTEXT 29504-108.01 NORD
TELETEXT
TELEVIDEO
-108.11 SUED
-108.02 NORD
-108.12 SUED
FARB/RGB 29504-105.01
COLOUR / RGB
COLORE / RVB
-105.21 CTI
-165.01 MULTI
ENTF. BEI VIDEOTEXT
DELETED WITH TELETEXT
MANCANO CON TELEVIDEO
BED.-EINHEIT
CONTROL UNIT
UNITA DI COMANDO
TDA 1905
TDA8442
TDA 8140
ABLENKUNG 29504-007.29
DEFLECTION
DEFLESSIONE
LEUCHTPUNKTUNTERDRUECKUNG
BEAM SPOT SUPPRESSION
SOPPRESSIONE SPOT
OFFEN BEI IT.
OPEN IN IT. VERS.
APERTO NELLA VERS. IT.
STECKER R ANSCHL. 3
PLUG R. CONN. 3
SPINA R COLLEG. 3
NORMAL >2,5V
STAND BY 0V
BR-PLATTE
CRT-BASE
PIASTRA CINESC.
CUC 2500
CHASSIS 29701-0
TELAIO -0

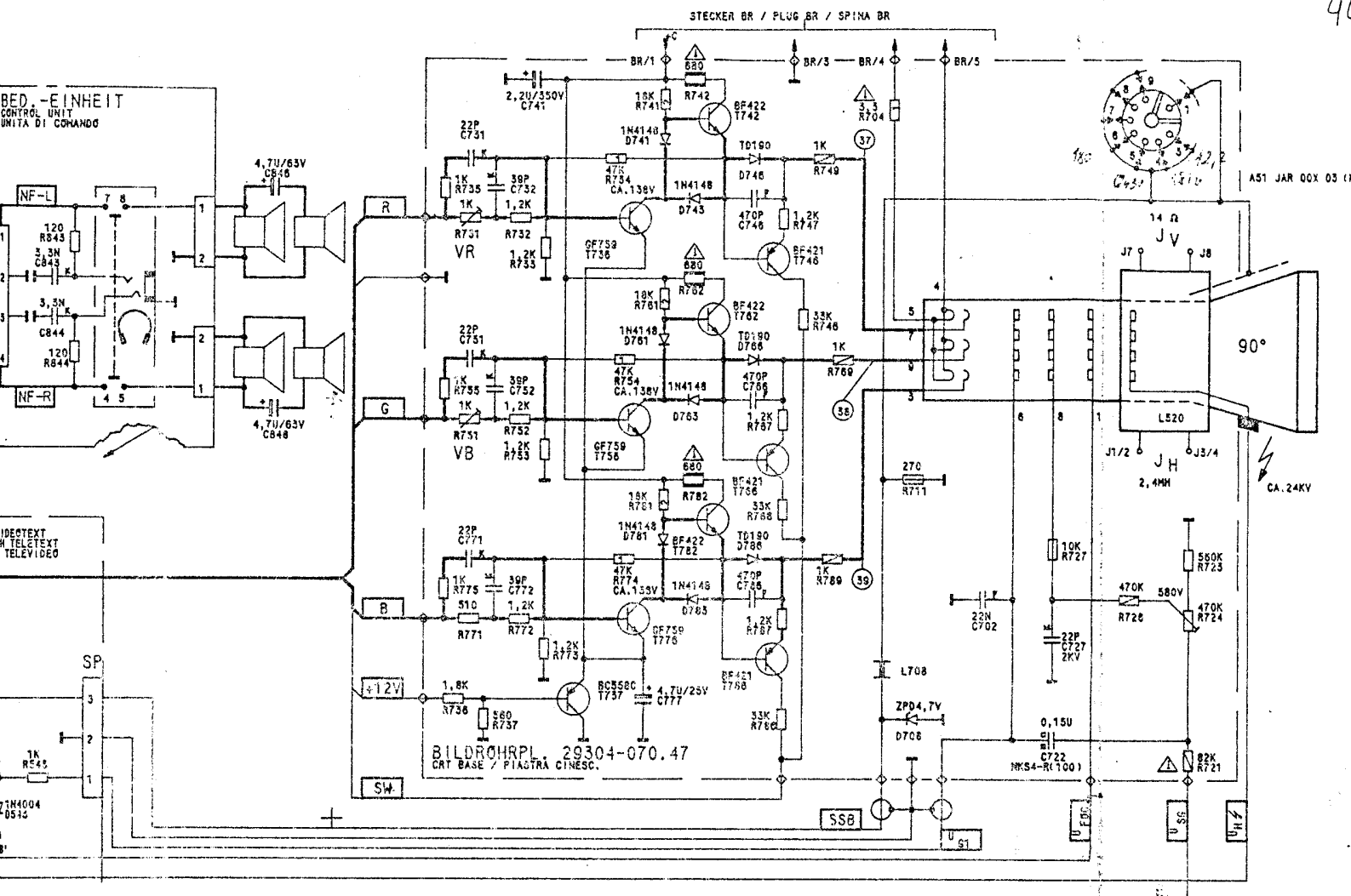

RTV servis Horvat
Kešinci, 31402 Semeljci
031-856-139
031-856-637
098-788-319
rtv-servis-horvat@os.tel.hr
Croatia

CUC 2500

CHASSIS 29701-044.21 CTI
TELAIO -044.22 IT CTI

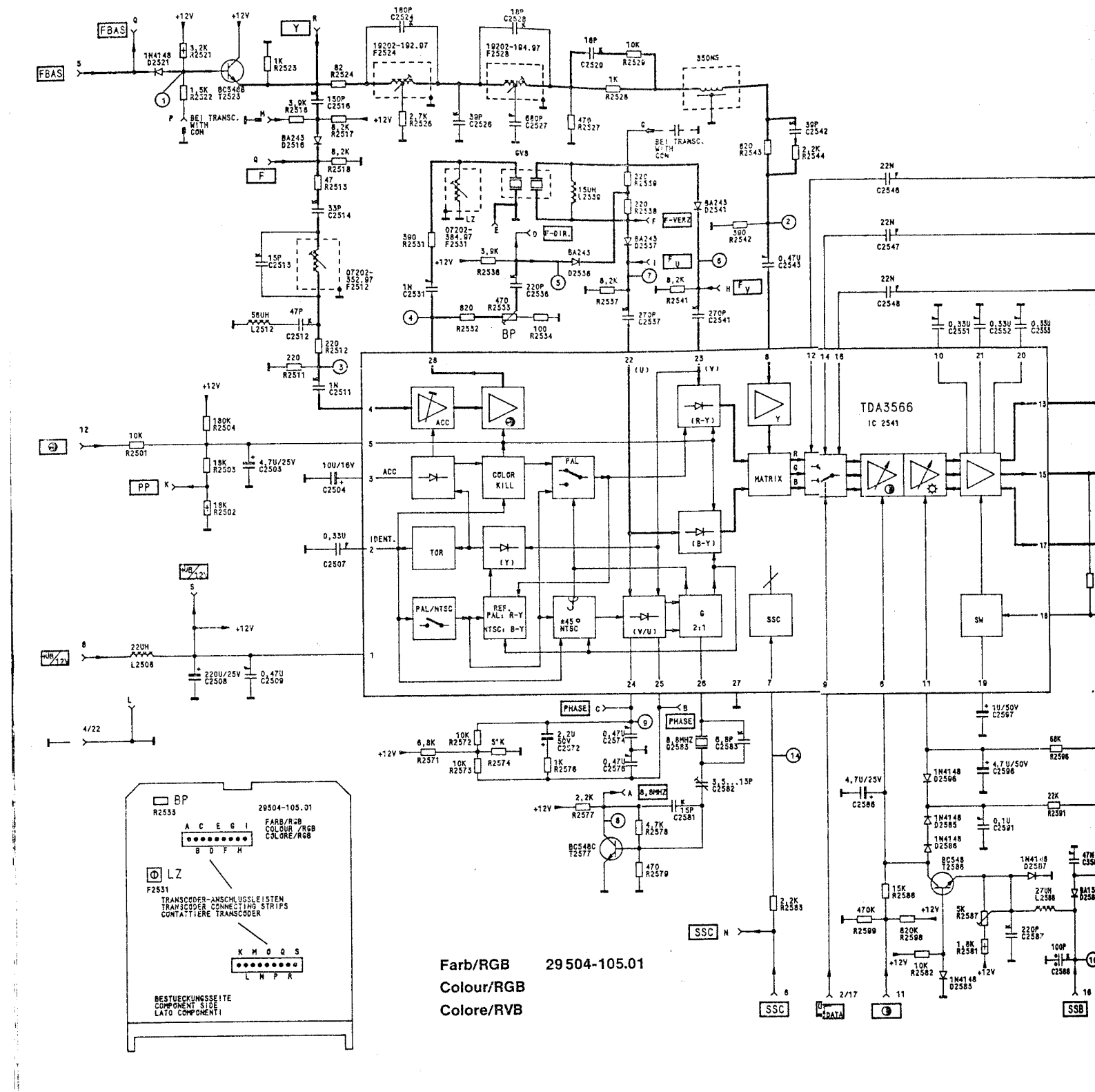

Farb/RGB 29 504-105.01
Colour/RGB
Colore/RVB

1. Weißabgleich
   - FuBK-Testbild einspeisen.
   - ◑min., ◯nom., ◑max., einstellen.
   - Regler VG und VB (Bildrohrplatte) so einstellen, daß keine Verfärbungen in den Grauwerten sichtbar sind.
2. Sperrpunktabgleich
   Eine manuelle Einstellung ist nicht möglich, da die Steckkarte eine automatische Dunkelstromregelung besitzt. Kontrolle des Sperrpunkts (Oszilloskop erforderlich).
   - FuBK-Testbild einspeisen.
   - ◑min., ◯nom., ◑min., einstellen.
   - Tastkopf an den Kollektoren der Transistoren T736, T756, T776 anhängen (Bildrohrplatte). Die Schwarzwerte der drei Kathodensignale liegen bei ca. 140 ... 150 V
3. Einstellungen im Farbkanal
   - FuBK-Testbild einspeisen.
   - ◑nom., ◯nom., ◑nom. einstellen.
   - Am IC TDA 3566 Pin 1 mit Pin 5 und Pin 24 mit Pin 25 kurzschließen.
   - Mit Trimmer 2582 die durchlaufenden Farbbalken zum Stehen bringen, Kurzschlußbrücken entfernen.
   - Tastkopf am Pin 17 des IC TDA 3566 einhängen.
     Mit Regler BP und Spule LZ die Doppelbilder des B-Signals zur Deckung bringen.

1. White level adjustment.
   - Display colour bar test pattern.
   - Set ◑ to min., ◯ to nom., ◑ to max.
   - Adjust presets VG and VB (CRT socket board) so that the picture does not show any colouration.
2. Adjustment of cut-off point.
   Manual adjustment is not possible, as the circuit board employs an automatic dark current control circuit.
   To check cut-off point (oscilloscope required), proceed as follows:
   - Display colour bar test pattern.
   - Set ◑ to min., ◯ to nom., ◑ to min
   - Connect test probe to collectors of T736, T756, T776 (CRT socket board).
     The black levels of the three cathode signals should be 140-150 V
3. Colour oscillator and PAL adjustments.
   - Inject colour bar test pattern.
   - Adjust to ◑, ◯, ◑ suit view conditions.
   - On the IC TDA 3566, short circuit pin 1 with pin 5 and pin 24 with 25.
   - With trimmer 2582 adjust the until colours are correct. Remove short circuits.
   - Attach probe to pin 17 of the IC TDA 3566.
   - With control BP and coil LZ, adjust the double images of the B signal to coincide.

1. Taratura del bianco
   - Applicare un monoscopio FuBK
   - Regolare ◑ al minimo, ◯ sul valore nom
   - Con VG e VB (piastra cinescopio) elimin
2. Taratura del punto di blocco.
   Una regolazione manuale non è possibile, p regolazione automatica della corrente d'inte
   Controllo del punto di blocco (è necessario
   - Applicare un monoscopio FuBK.
   - Regolare ◑ al minimo, ◯ sul valore non
   - Collegare la sonda ai collettori dei transist
     Valore nero dei tre segnali catodici ca. 1
3. Regolazioni dell'oscillatore colore e PAL
   - Applicare un monoscopio FuBK.
   - Regolare ◑, ◯ ed ◑ sul valore nominal
   - Cortocircuitare i terminali 1 e 5 ed i term
   - Fermare le barre colorate scorrevoli con
   - Collegare la sonda dell'oscilloscopio al
     Con il regolatore BP e la bobina LZ porta gnale B.

RTV servis Horvat
Kešinci, 31402 Semeljci
031-856-139
031-856-637
098-788-319
rtv-servis-horvat@os.tel.hr
Croatia

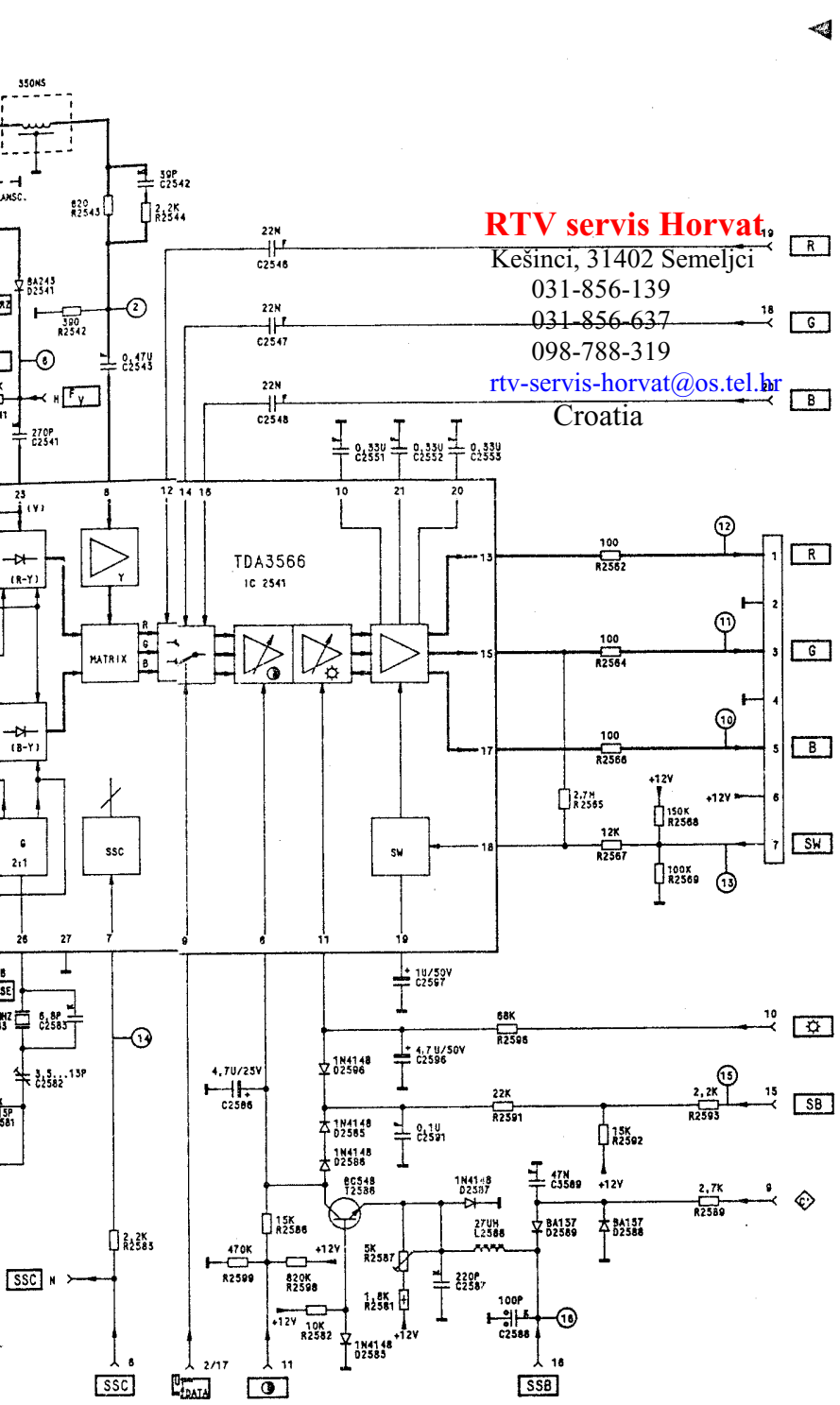

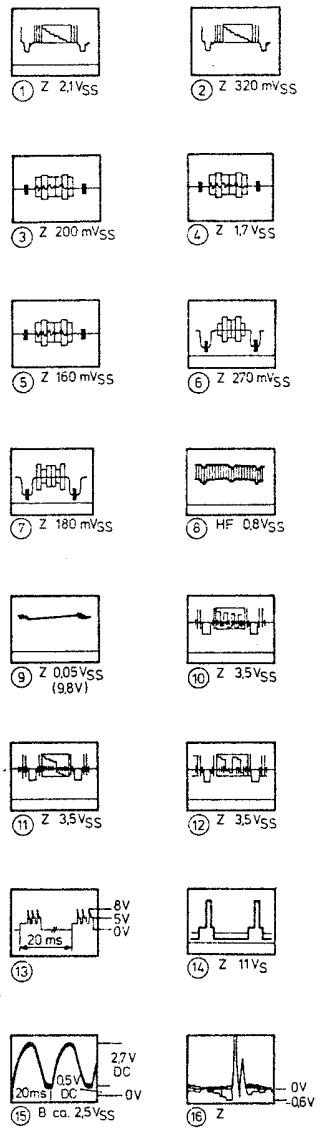

rd) so that the picture does not show any

rcuit board employs an automatic dark

d), proceed as follows:

, T756, T776 (CRT socket board).
nals should be 140 - 150 V

ith pin 5 and pin 24 with 25.
s are correct. Remove short circuits.
6.
ubl's images of the B signal to coincide.

1. Taratura del bianco
   - Applicare un monoscopio FuBK
   - Regolare ◑ al minimo, ☼ sul valore nominale e ◑ al massimo.
   - Con VG e VB (piastra cinescopio) eliminare eventuali macchie di colore.
2. Taratura del punto di blocco.
   Una regolazione manuale non è possibile, poiché questa scheda incorpora una regolazione automatica della corrente d'interdizione.
   Controllo del punto di blocco (e necessario un oscilloscopio):
   - Applicare un monoscopio FuBK.
   - Regolare ◑ al minimo, ☼ sul valore nominale e ◑ al minimo.
   - Collegare la sonda ai collettori dei transistori T736, T756, T776 (piastra cinescopio). Valore nero dei tre segnali catodici ca. 140...150 V.
3. Regolazioni dell'oscillatore colore e PAL
   - Applicare un monoscopio FuBK.
   - Regolare ◑, ☼ ed ◑ sul valore nominale.
   - Cortocircuitare i terminali 1 e 5 ed i terminali 24 e 25 dell'IC TDA 3566.
   - Fermare le barre colorate scorrevoli con il trimmer 2582 e togliere i cortocircuiti.
   - Collegare la sonda dell'oscilloscopio al terminale 17 dell'IC TDA 3566.
     Con il regolatore BP e la bobina LZ portare a copertura le immagini doppie del segnale B.

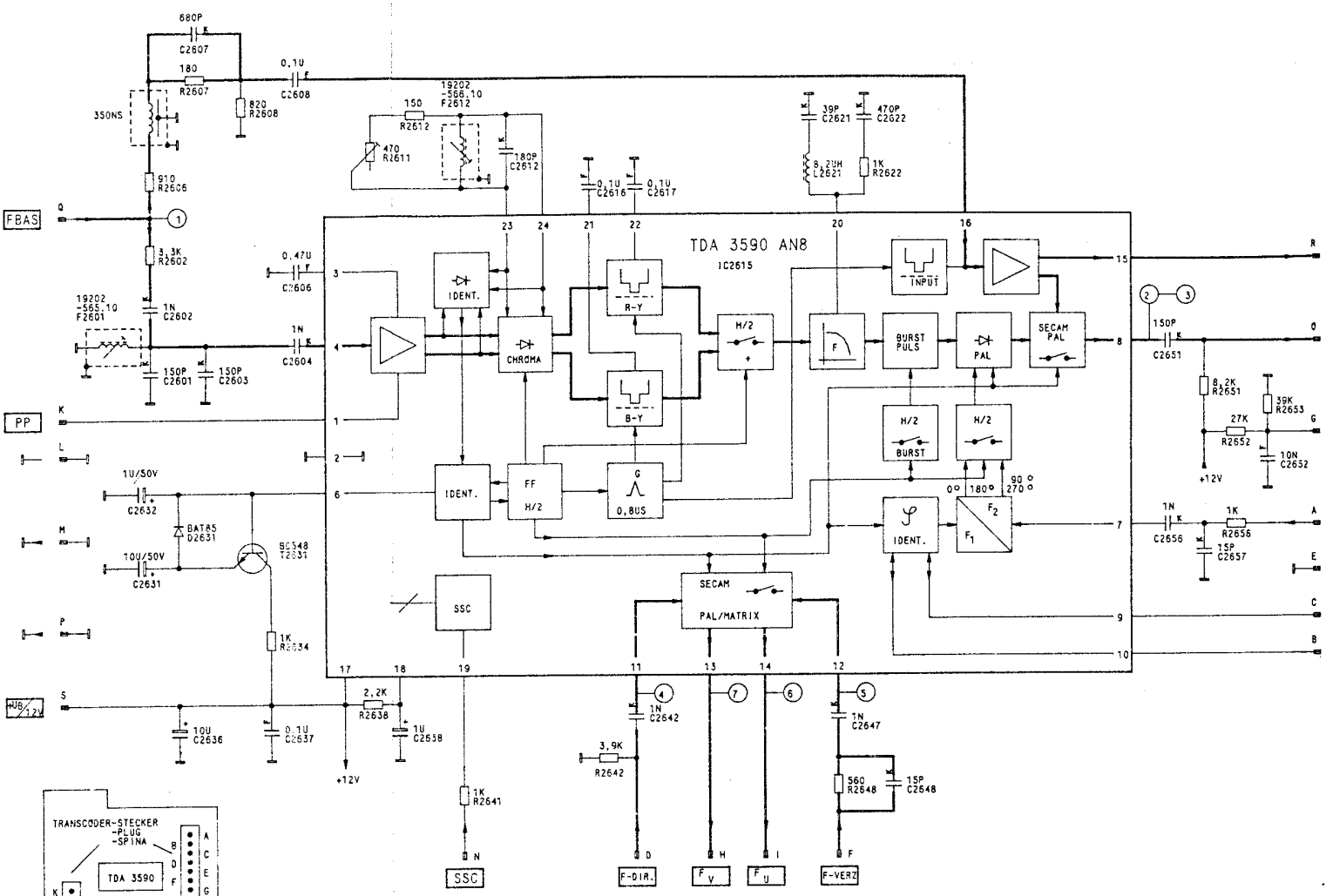

PAL/SECAM TRANSCODER 29 504-146.01

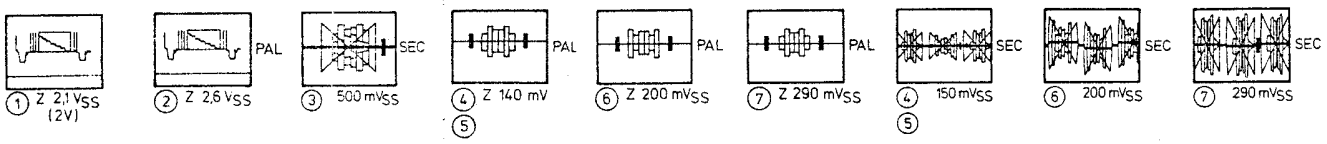

Wird die FARB/RGB-Steckkarte 29504-105.01 durch den PAL/SECAM-Transcoder 29504-146.01 auf SECAM nachgerüstet ist kein zusätzlicher Abgleich notwendig.

If the colour/RGB board 29504-105.01 is converted for SECAM with the PAL/SECAM Transcoder 29504-146.01, no additional alignment is necessary.

Se la scheda colore/RGB 29504-105.01 viene trasformata in SECAM con il transcoder PAL/SECAM 29504-146.01, non occorre effettuare nessun'altra taratura.

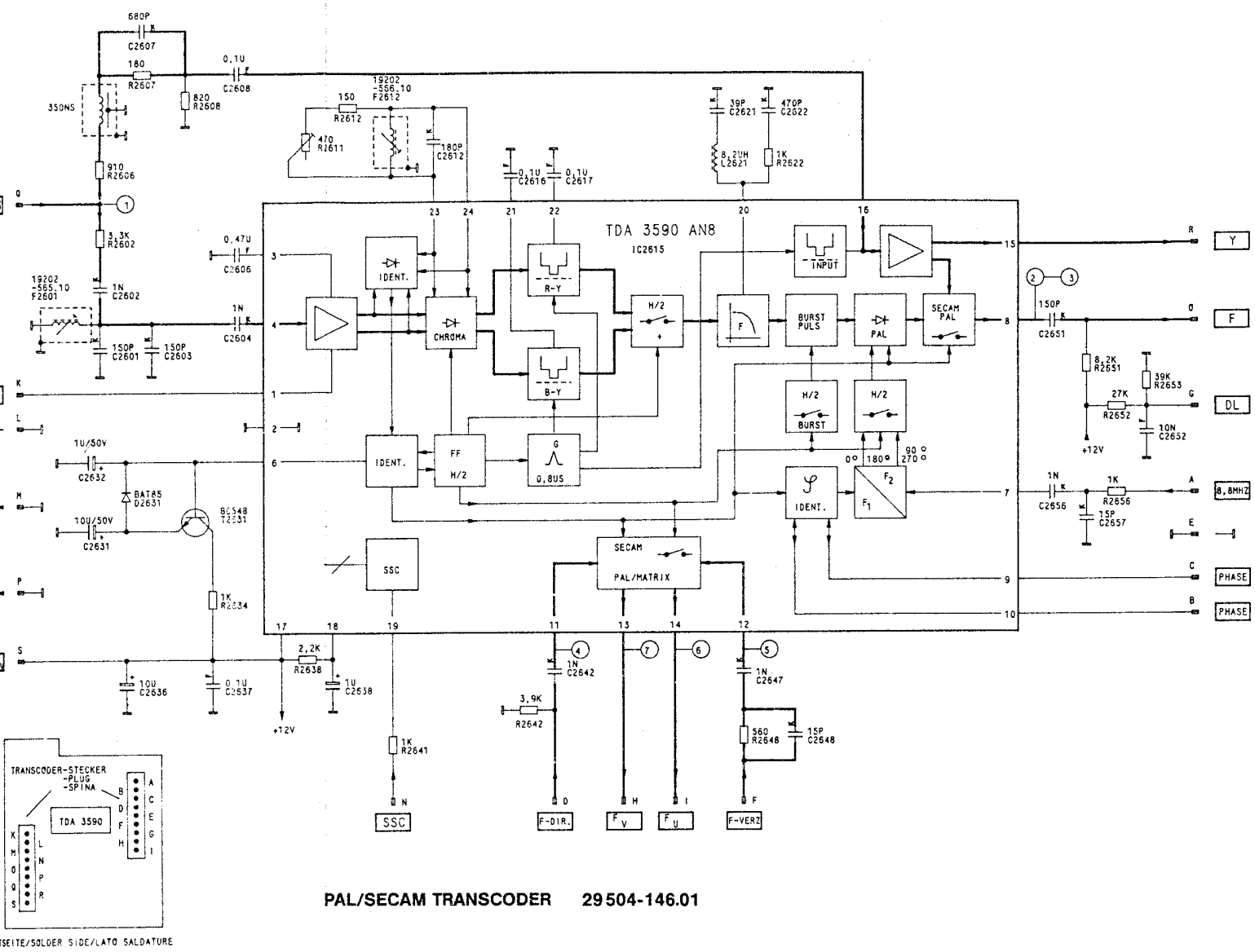

PAL/SECAM TRANSCODER 29 504-146.01

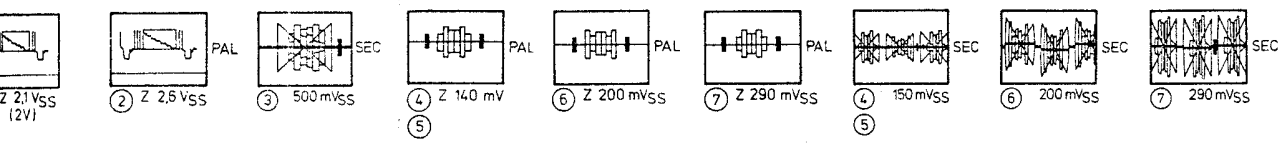

Wird die FARB/RGB-Steckkarte 29504-105.01 durch den PAL/SECAM-Transcoder 29504-146.01 auf SECAM nachgerüstet ist kein zusätzlicher Abgleich notwendig.

If the colour/RGB board 29504-105.01 is converted for SECAM with the PAL/SECAM Transcoder 29504-146.01, no additional alignment is necessary.

Se la scheda colore/RGB 29504-105.01 viene trasformata in SECAM con il transcoder PAL/SECAM 29504-146.01, non occorre effettuare nessun'altra taratura.

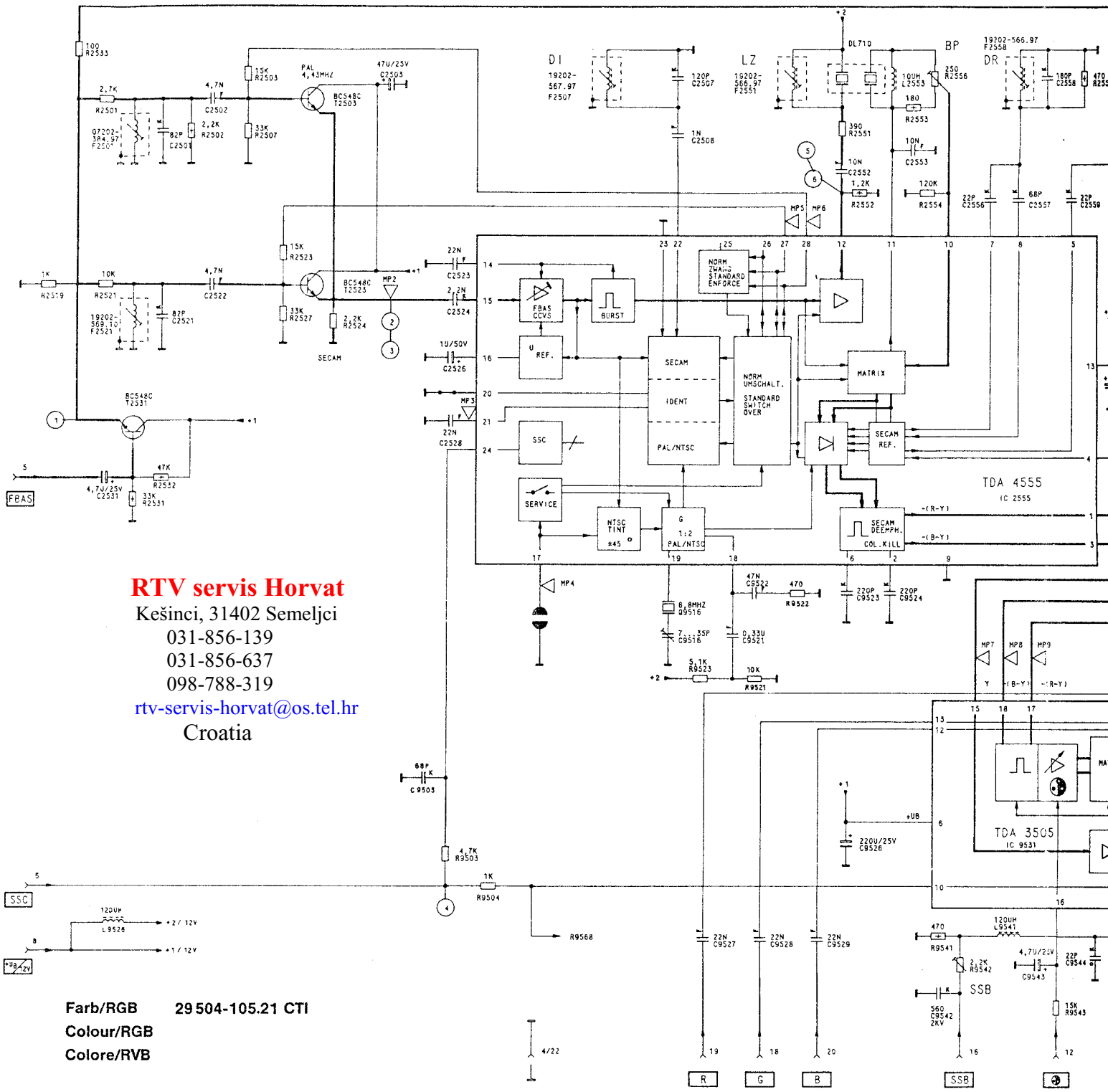

RTV servis Horvat
Kešinci, 31402 Semeljci
031-856-139
031-856-637
098-788-319
rtv-servis-horvat@os.tel.hr
Croatia

Farb/RGB **29 504-105.21 CTI**
Colour/RGB
Colore/RVB

1. Weißabgleich
   - FuBK-Testbild einspeisen.
   - ◑min., ◯nom., ◑max., einstellen.
   - Regler VR und VB (Bildrohrplatte) so einstellen, daß keine Verfärbungen in den Grauwerten sichtbar sind.
2. Sperrpunktabgleich
   Eine manuelle Einstellung ist nicht möglich, da die Steckkarte eine automatische Dunkelstromregelung besitzt. Kontrolle des Sperrpunkts (Oszilloskop erforderlich).
   - FuBK-Testbild einspeisen.
   - ◑min., ◯nom., ◑min., einstellen.
   - Tastkopf an den Kollektoren der Transistoren T736, T756, T776 anhängen (Bildrohrplatte). Die Schwarzwerte der drei Kathodensignale liegen bei ca. 140 ... 150 V.
3. Einstellungen im Farbkanal
   - PAL-Testbild einspeisen.
   - FK nom., H nom., K max. einstellen.
   - IC-Pin 28 vom TDA 4555 mit + 12 V verbinden.
   - IC-Pin 17 vom TDA 4555 mit Masse verbinden.
   - Mit Trimmer C 9516 die durchlaufenden Farbbalken zum Stehen bringen.
   - Kurzschlußbrücken entfernen.
   - Tastkopf an MP 12, mit Regler BP und Spule LZ die Doppelbilder des B -Signals zur Deckung bringen.
   - SECAM-Testbild einspeisen.
   - Tastkopf an Pin 1 vom TDA 4555 anschließen, mit Spule DR Nullinie des (R-Y)-Signals auf Zeilentastniveau bringen.
   - Tastkopf an Pin 3 vom TDA 4555 anschließen, mit Spule DB Nullinie des (B-Y)-Signals auf Zeilentastniveau bringen.
   - Spule F 2521 so einstellen, daß das (B-Y)-Signal keine Überschwinger hat.

1. White level adjustment.
   - Display colour bar test pattern.
   - Set ◑ to min., ◯ to nom., ◑ to max.
   - Adjust presets VR and VB (CRT socket board) so that the picture does not show any colouration.
2. Adjustment of cut-off point.
   Manual adjustment is not possible, as the circuit board employs an automatic dark current control circuit.
   To check cut-off point (oscilloscope required), proceed as follows:
   - Display colour bar test pattern.
   - Set ◑ to min., ◯ to nom., ◑ to min.
   - Connect test probe to collectors of T736, T756, T776 (CRT socket board). The black levels of the three cathode signals should be 140-150 V.
3. Adjustments in chroma channel.
   - Display PAL test pattern.
   - Adjust colour level and brightness to nominal value, contrast to maximum.
   - Connect pin 28 of IC TDA 4555 to + 12 V supply.
   - Connect pin 17 to IC TDA 4555 to chassis. Adjust trimmer C 9516 for stationary pattern in colour bars.
   - Remove wire links.
   - Connect test probe to test point MP 12. Bring the double image produced by the B signal to coincidence by adjusting the preset BP and the coil LZ.
   - Display SECAM test pattern.
   - Connect test probe to pin 1 of IC TDA 4555.
   - Use coil DR to align zero level of the (R-Y) signal with the line black level.
   - Connect test probe to pin 3 of IC TDA 4555.
   - With coil DB to align zero level of the (B-Y) signal with the line black level.
   - Adjust coil F 2521 so that the (B-Y) signal is free of overshooting.

1. Taratura del bianco
   - Applicare un monoscopio FuBK
   - Regolare ◑ al minimo, ◯ sul valore nom
   - Con VR e VB (piastra cinescopio) elimina
2. Taratura del punto di blocco.
   Una regolazione manuale non è possibile, p regolazione automatica della corrente d'inte
   Controllo del punto di blocco (è necessario
   - Applicare un monoscopio FuBK.
   - Regolare ◑ al minimo, ◯ sul valore nom
   - Collegare la sonda ai collettori dei transisto Valore nero dei tre segnali catodici ca. 14
3. Regolazione del canale colore.
   - Applicare un monoscopio PAL.
   - Regolare FK e H sul valore nominale, K a
   - Sull'integrato TDA 4555 collegare pin 28
   - Sull'integrato TDA 4555 collegare pin 17 a Con C 9516 fermare le barre colorate sco
   - Togliere i cortocircuiti.
   - Collegare la sonda a MP 12, con il regolator immagini doppie del segnale B .
   - Applicare un monoscopio SECAM.
   - Collegare la sonda al pin 1 dell'integrato T con la bobina DR portare la linea zero de livello della frequenza di riga.
   - Collegare la sonda al pin 3 dell'integrato T con la bobina DB portare la linea zero de livello della frequenza di riga.
   - La bobina F 2521 applicarla così in modo

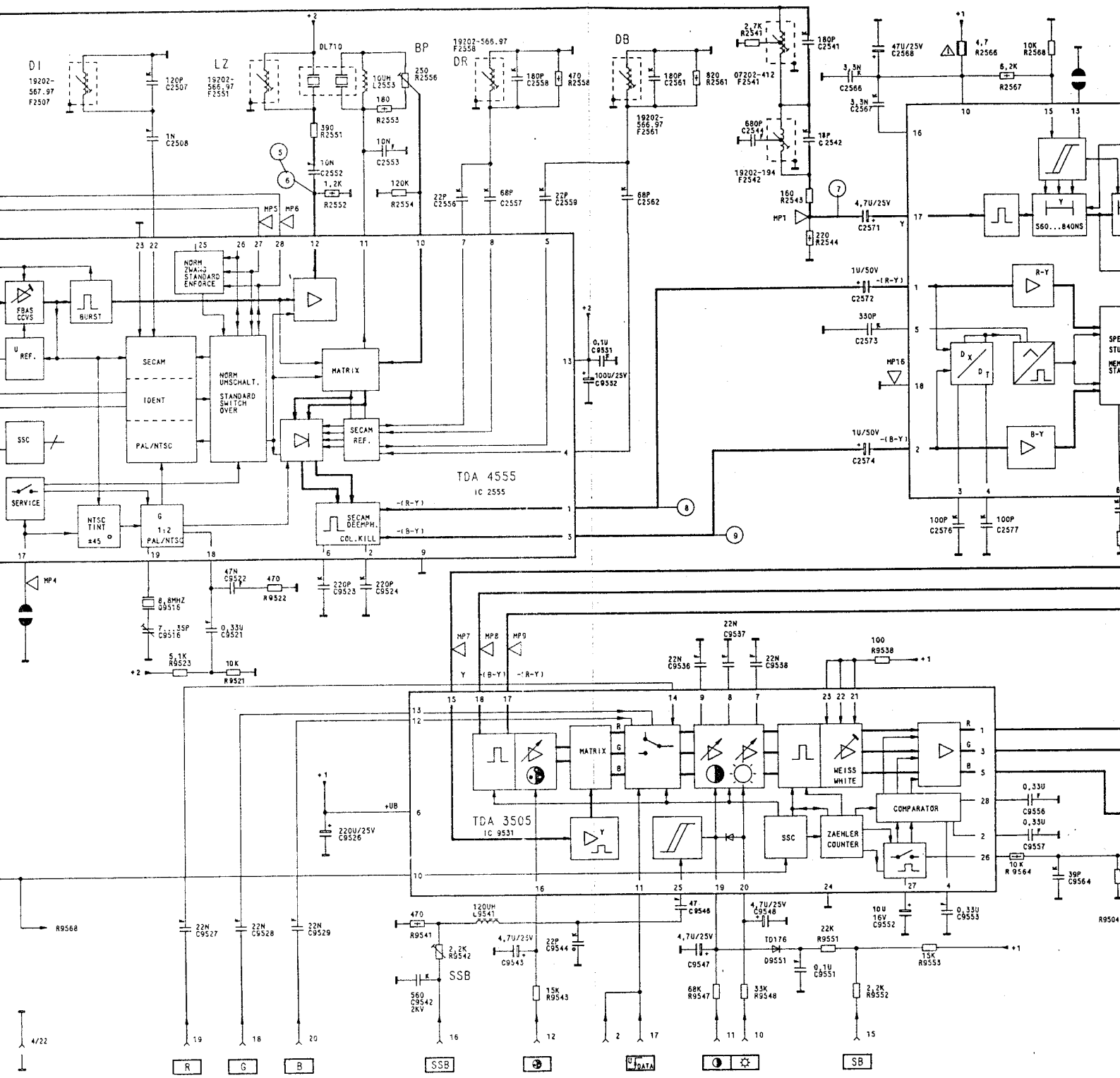

el adjustment.
y colour bar test pattern.
to min., ◌ to nom., ◑ to max.
presets VR and VB (CRT socket board) so that the picture does not show any
ration.
nt of cut-off point.
djustment is not possible, as the circuit board employs an automatic dark
ontrol circuit.
cut-off point (oscilloscope required), proceed as follows:
y colour bar test pattern.
to min., ◌ to nom., ◑ to min.
ect test probe to collectors of T736, T756, T776 (CRT socket board).
lack levels of the three cathode signals should be 140-150 V.
nts in chroma channel.
y PAL test pattern.
t colour level and brightness to nominal value, contrast to maximum.
ect pin 28 of IC TDA 4555 to + 12 V supply.
ect pin 17 to IC TDA 4555 to chassis.
t trimmer C 9516 for stationary pattern in colour bars.
ve wire links.
ect test probe to test point MP 12. Bring the double image produced by the
gnal to coincidence by adjusting the preset BP and the coil LZ.
y SECAM test pattern.
ect test probe to pin 1 of IC TDA 4555.
oil DR to align zero level of the (R-Y) signal with the line black level.
ect test probe to pin 3 of IC TDA 4555.
oil DB to align zero level of the (B-Y) signal with the line black level.
t coil F 2521 so that the (B-Y) signal is free of overshooting.

1. Taratura del bianco
   - Applicare un monoscopio FuBK
   - Regolare ◑ al minimo, ◌ sul valore nominale e ◑ al massimo.
   - Con VR e VB (piastra cinescopio) eliminare eventuali macchie di colore.
2. Taratura del punto di blocco.
   Una regolazione manuale non è possibile, poichè questa scheda incorpora una regolazione automatica della corrente d'interdizione.
   Controllo del punto di blocco (è necessario un oscilloscopio):
   - Applicare un monoscopio FuBK.
   - Regolare ◑ al minimo, ◌ sul valore nominale e ◑ al minimo.
   - Collegare la sonda ai collettori dei transistori T736, T756, T776 (piastra cinescopio). Valore nero dei tre segnali catodici ca. 140...150 V.
3. Regolazione del canale colore.
   - Applicare un monoscopio PAL.
   - Regolare FK e H sul valore nominale, K al massimo.
   - Sull'integrato TDA 4555 collegare pin 28 a + 12 V.
   - Sull'integrato TDA 4555 collegare pin 17 a massa.
     Con C 9516 fermare le barre colorate scorrevoli.
   - Togliere i cortocircuiti.
   - Collegare la sonda a MP 12, con il regolatore BP e la bobina LZ portare a copertura le immagini doppie del segnale B.
   - Applicare un monoscopio SECAM.
   - Collegare la sonda al pin 1 dell'integrato TDA 4555, con la bobina DR portare la linea zero del segnale (R-Y) sul livello della frequenza di riga.
   - Collegare la sonda al pin 3 dell'integrato TDA 4555, con la bobina DB portare la linea zero del segnale (B-Y) sul livello della frequenza di riga.
   - La bobina F 2521 applicarla così in modo che il segnale (B-Y) sia chiaro.

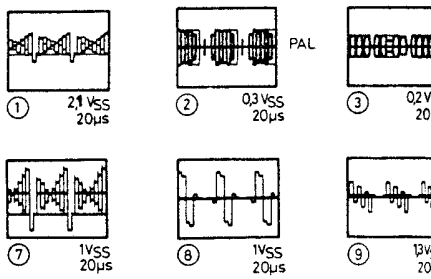

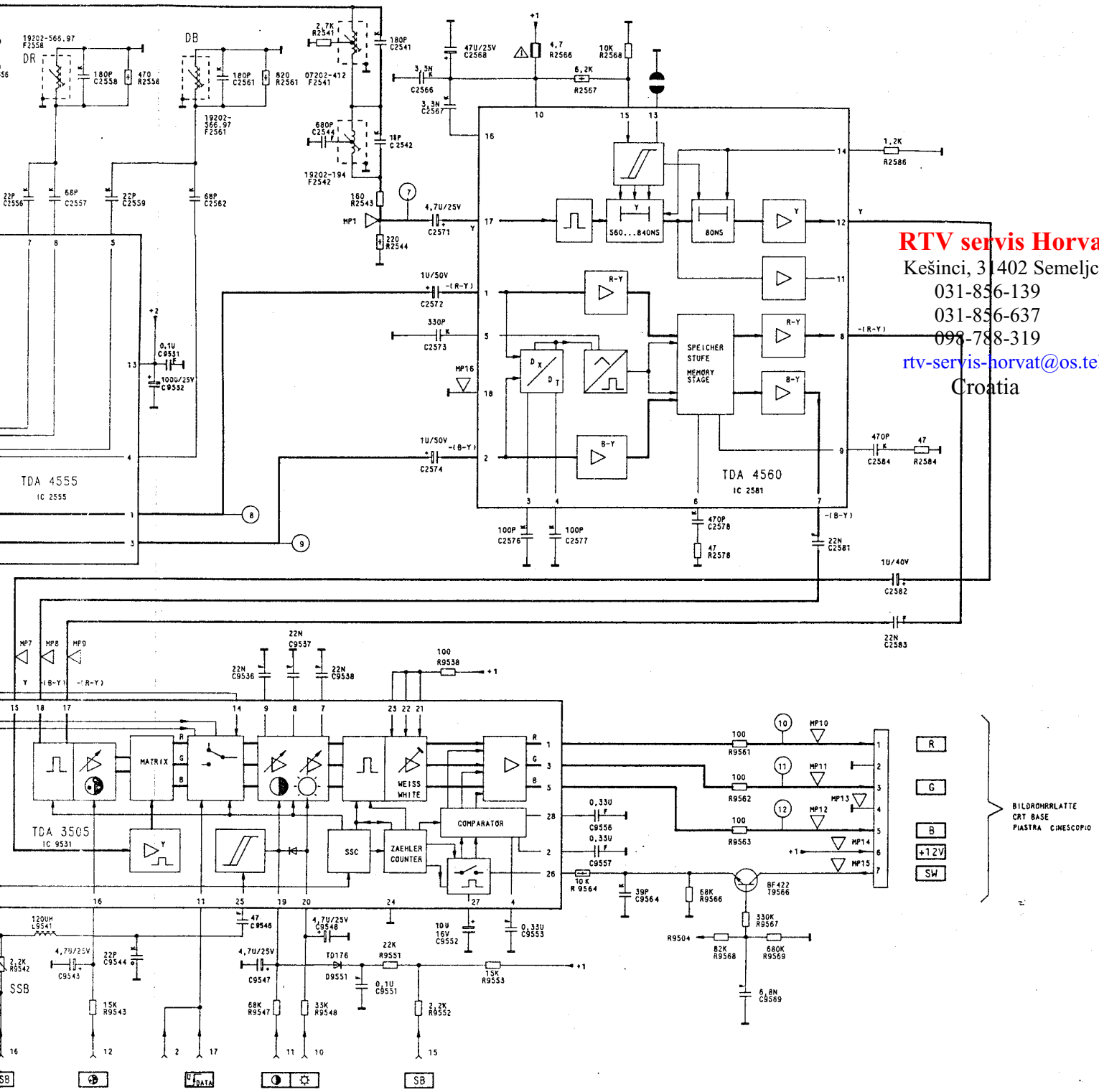

RTV servis Horvat
Kešinci, 31402 Semeljci
031-856-139
031-856-637
098-788-319
rtv-servis-horvat@os.tel.hr
Croatia

el bianco
re un monoscopio FuBK
re ◑ al minimo, ☼ sul valore nominale e ◑ al massimo.
l e VB (piastra cinescopio) eliminare eventuali macchie di colore.
el punto di blocco.
azione manuale non è possibile, poiché questa scheda incorpora una
e automatica della corrente d'interdizione.
del punto di blocco (è necessario un oscilloscopio):
re un monoscopio FuBK.
re ◑ al minimo, ☼ sul valore nominale e ◑ al minimo.
re la sonda ai collettori dei transistori T 736, T 756, T 776 (piastra cinescopio).
nero dei tre segnali catodici ca. 140...150 V.
e del canale colore.
re un monoscopio PAL.
e FK e H sul valore nominale, K al massimo.
grato TDA 4555 collegare pin 28 a + 12 V.
grato TDA 4555 collegare pin 17 a massa.
9516 fermare le barre colorate scorrevoli.
i cortocircuiti.
re la sonda a MP 12, con il regolatore BP e la bobina LZ portare a copertura le
ni doppie del segnale B.
re un monoscopio SECAM.
re la sonda al pin 1 dell'integrato TDA 4555,
bobina DR portare la linea zero del segnale (R-Y) sul
ella frequenza di riga.
re la sonda al pin 3 dell'integrato TDA 4555,
bobina DB portare la linea zero del segnale (B-Y) sul
ella frequenza di riga.
na F 2521 applicarla così in modo che il signale (B-Y) sia chiaro.

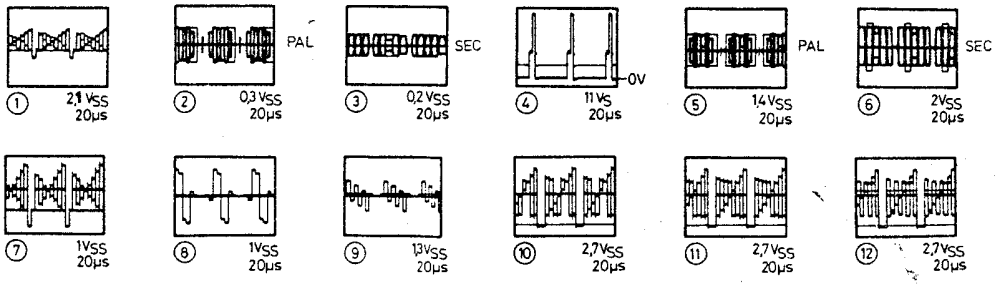

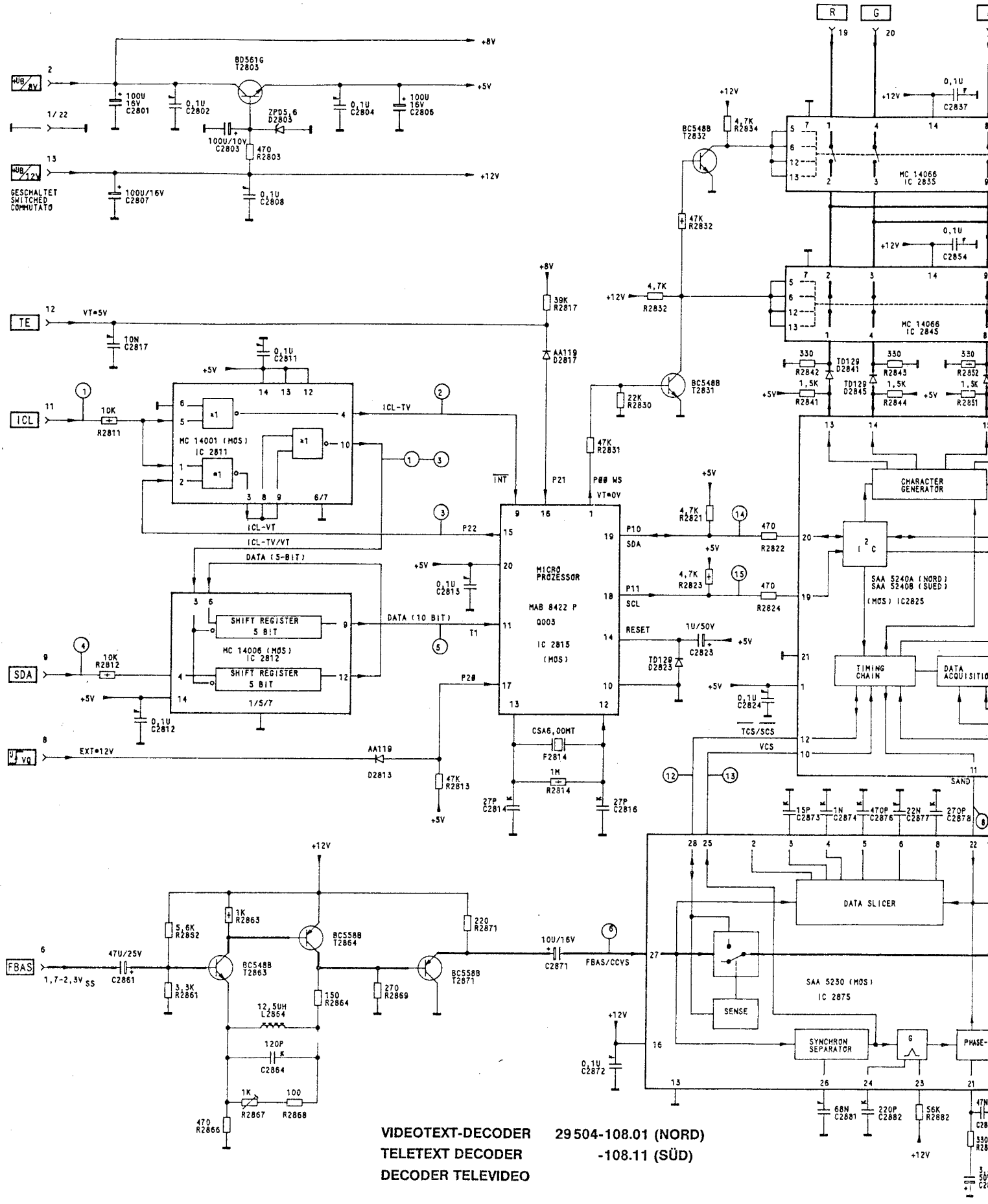

VIDEOTEXT-DECODER 29 504-108.01 (NORD)
TELETEXT DECODER -108.11 (SÜD)
DECODER TELEVIDEO

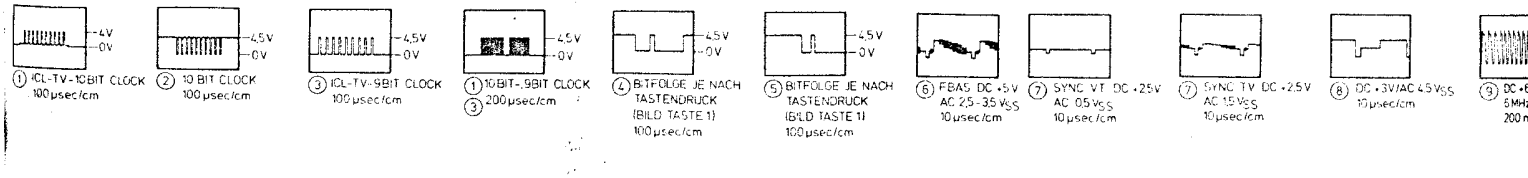

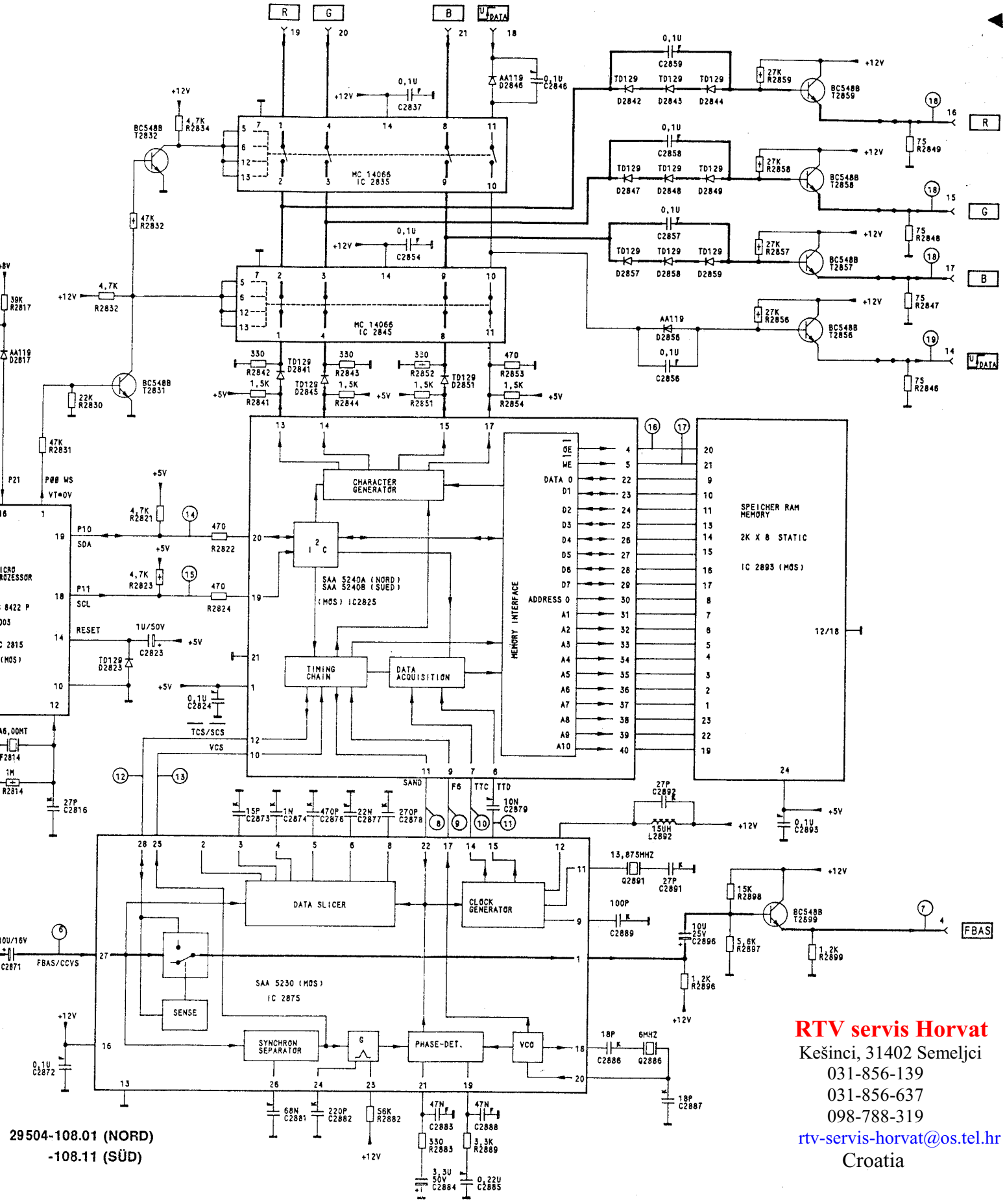

29504-108.01 (NORD)
-108.11 (SÜD)

RTV servis Horvat
Kešinci, 31402 Semeljci
031-856-139
031-856-637
098-788-319
rtv-servis-horvat@os.tel.hr
Croatia

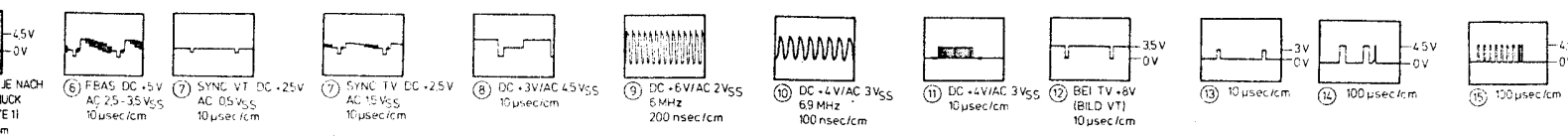

1. Weißabgleich
   - FuBK-Testbild einspeisen.
   - ◐min., ○nom., ◑max., einstellen.
   - Regler VR und VB (Bildrohrplatte) so einstellen, daß keine Verfärbungen in den Grauwerten sichtbar sind.
2. Sperrpunktabgleich
   Eine manuelle Einstellung ist nicht möglich, da die Steckkarte eine automatische Dunkelstromregelung besitzt. Kontrolle des Sperrpunkts (Oszilloskop erforderlich).
   - FuBK-Testbild einspeisen.
   - ◐min., ○nom., ◑min., einstellen.
   - Tastkopf an den Kollektoren der Transistoren T736, T756, T776 anhängen (Bildrohrplatte). Die Schwarzwerte der drei Kathodensignale liegen bei ca. 140 ... 150 V (26"-Geräte).
3. Einstellungen im Farbkanal
   - PAL-Testbild einspeisen.
   - FK nom., H nom., K max. einstellen.
   - IC-Pin 28 vom TDA 4555 mit + 12 V verbinden.
   - IC-Pin 17 vom TDA 4555 mit Masse verbinden.
   - Mit Trimmer C 9516 die durchlaufenden Farbbalken zum Stehen bringen.
   - Kurzschlußbrücken entfernen.
   - Tastkopf an MP 12, mit Regler BP und Spule LZ die Doppelbilder des B-Signals zur Deckung bringen.
   - NTSC-Testbild 3,5 MHz einspeisen.
   - IC-Pin 26 vom TDA 4555 mit 12 V verbinden.
   - IC-Pin 17 vom TDA 4555 mit Masse verbinden.
   - Mit Trimmer C 9514 die durchlaufenden Farbbalken zum Stehen bringen.
   - Kurzschlußbrücken entfernen.
   - SECAM-Testbild einspeisen.
   - Tastkopf an Pin 1 vom TDA 4555 anschließen, mit Spule DR Nullinie des (R-Y)-Signals auf Zeilenniveau bringen.
   - Tastkopf an Pin 3 vom TDA 4555 anschließen, mit Spule DB Nullinie des (B-Y)-Signals auf Zeilentastniveau bringen.
   - Spule F 2521 so einstellen, daß das (B-Y)-Signal keine Überschwinger hat.

1. White level adjustment.
   - Display colour bar test pattern.
   - Set ◐ to min., ○ to nom., ◑ to max.
   - Adjust presets VR and VB (CRT socket board) so that the picture does not show any colouration.
2. Adjustment of cut-off point.
   Manual adjustment is not possible, as the circuit board employs an automatic dark current control circuit.
   To check cut-off point (oscilloscope required), proceed as follows:
   - Display colour bar test pattern.
   - Set ◐ to min., ○ to nom., ◑ to min.
   - Connect test probe to collectors of T736, T756, T776 (CRT socket board). The black levels of the three cathode signals should be 140-150 V (26" sets).
3. Adjustments in chroma channel.
   - Display PAL test pattern.
   - Adjust colour level and brightness to nominal value, contrast to maximum.
   - Connect pin 28 of IC TDA 4555 to + 12 V supply.
   - Connect pin 17 to IC TDA 4555 to chassis. Adjust trimmer C 9516 for stationary pattern in colour bars.
   - Remove wire links.
   - Connect test probe to test point MP 12. Bring the double image produced by the B signal to coincidence by adjusting the preset BP and the coil LZ.
   - Display 3.5 MHz NTSC test pattern.
   - Connect pin 26 of IC TDA 4555 to 12 V supply.
   - Connect pin 17 of IC TDA 4555 to chassis.
   - Adjust trimmer C 9514 for stationary pattern in colour bars.
   - Remove wire links.
   - Display SECAM test pattern.
   - Connect test probe to pin 1 of IC TDA 4555.
   - Use coil DR to align zero level of the (R-Y) signal with the line black level.
   - Connect test probe to pin 3 of IC TDA 4555.
   - With coil DB to align zero level of the (B-Y) signal with the line black level.
   - Adjust coil F 2521 so that the (B-Y) signal is free of overshooting.

1. Taratura del bianco
   - Applicare un monoscopio FuBK
   - Regolare ◐ al minimo, ○ sul valore nominale e ◑ al massimo.
   - Con i regolatori VR e VB (piastra cinescopio) eliminare eventuali macchie di colore.
2. Taratura del punto di blocco
   Una regolazione manuale non è possibile, poiché questa scheda incorpora una regolazione automatica della corrente d'interdizione.
   Controllo del punto di blocco (è necessario un oscilloscopio):
   - Applicare un monoscopio FuBK.
   - Regolare ◐ al minimo, ○ sul valore nominale e ◑ al minimo.
   - Collegare la sonda ai collettori dei transistori T736, T756, T776 (piastra cinescopio). Valore nero dei tre segnali catodici ca. 140...150 V (apparecchi da 26").
3. Regolazione del canale colore.
   - Applicare un monoscopio PAL.
   - Regolare FK e H sul valore nominale, K al massimo.
   - Sull'integrato TDA 4555 collegare pin 28 a + 12 V.
   - Sull'integrato TDA 4555 collegare pin 17 a massa. Con C 9516 fermare le barre colorate scorrevoli.
   - Togliere i cortocircuiti.
   - Collegare la sonda a MP 12, con il regolatore BP e la bobina LZ portare a copertura le immagini doppie del segnale B.
   - Applicare un monoscopio NTSC 3,5 MHz.
   - Sull'integrato TDA 4555 collegare pin 26 a 12 V.
   - Sull'integrato TDA 4555 collegare pin 17 a massa.
   - Con C 9514 fermare le barre colorate scorrevoli.
   - Togliere i cortocircuiti.
   - Applicare un monoscopio SECAM.
   - Collegare la sonda al pin 1 dell'integrato TDA 4555, con la bobina DR portare la linea zero del segnale (R-Y) sul livello della frequenza di riga.
   - Collegare la sonda al pin 3 dell'integrato TDA 4555, con la bobina DB portare la linea zero del segnale (B-Y) sul livello della frequenza di riga.
   - La bobina F 2581 applicarla così in modo che il signale (B-Y) sia chiaro.

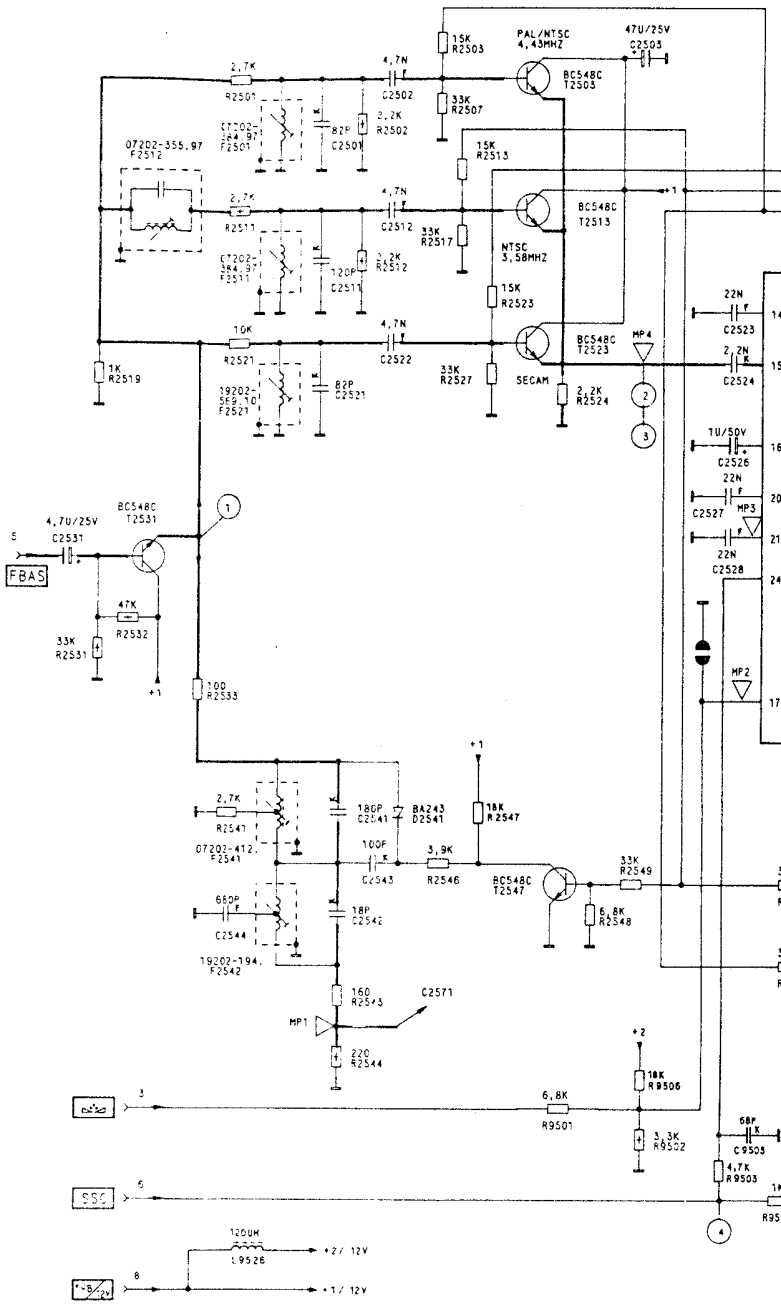

Farb/RGB 29 504-165.01 MULTI
Colour/RGB
Colore/RVB

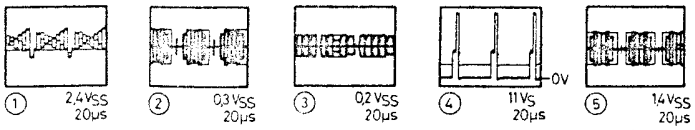

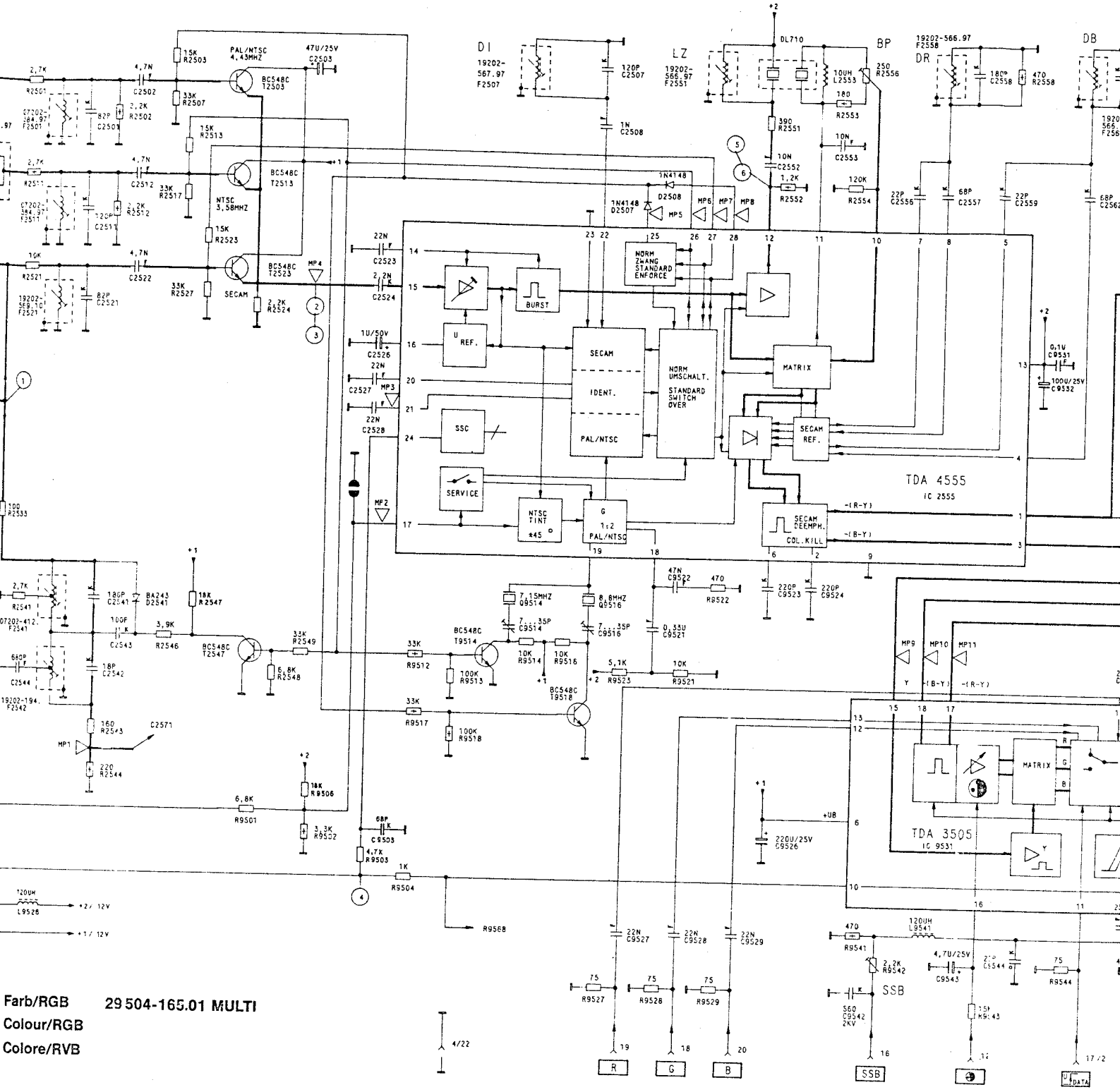

Farb/RGB 29 504-165.01 MULTI
Colour/RGB
Colore/RVB

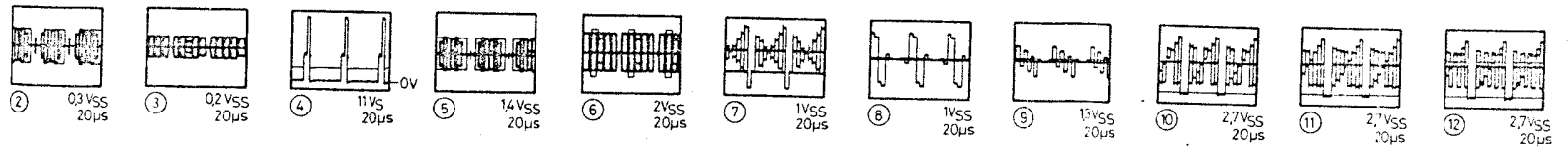

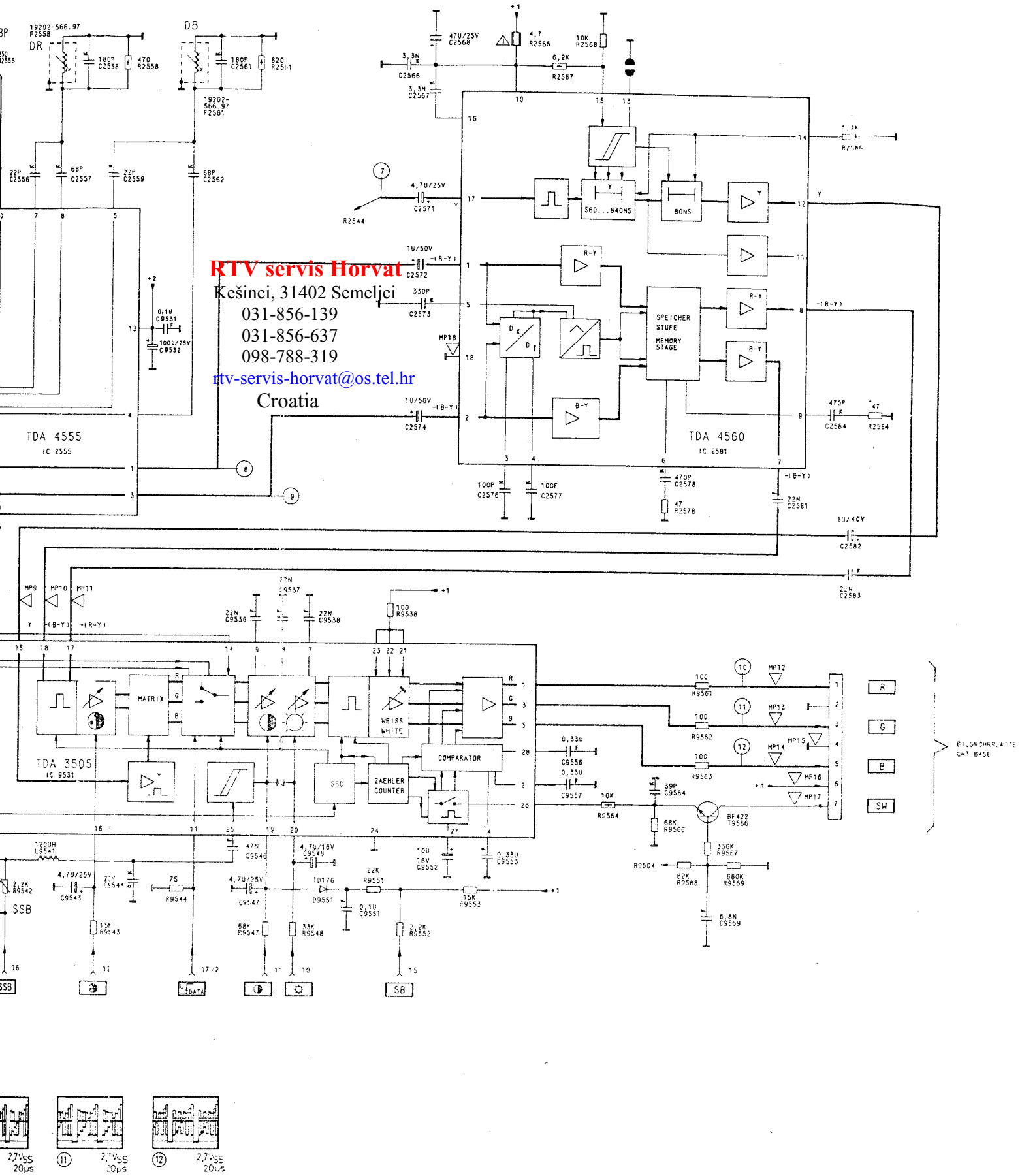

RTV servis Horvat
Kešinci, 31402 Semeljci
031-856-139
031-856-637
098-788-319
rtv-servis-horvat@os.tel.hr
Croatia

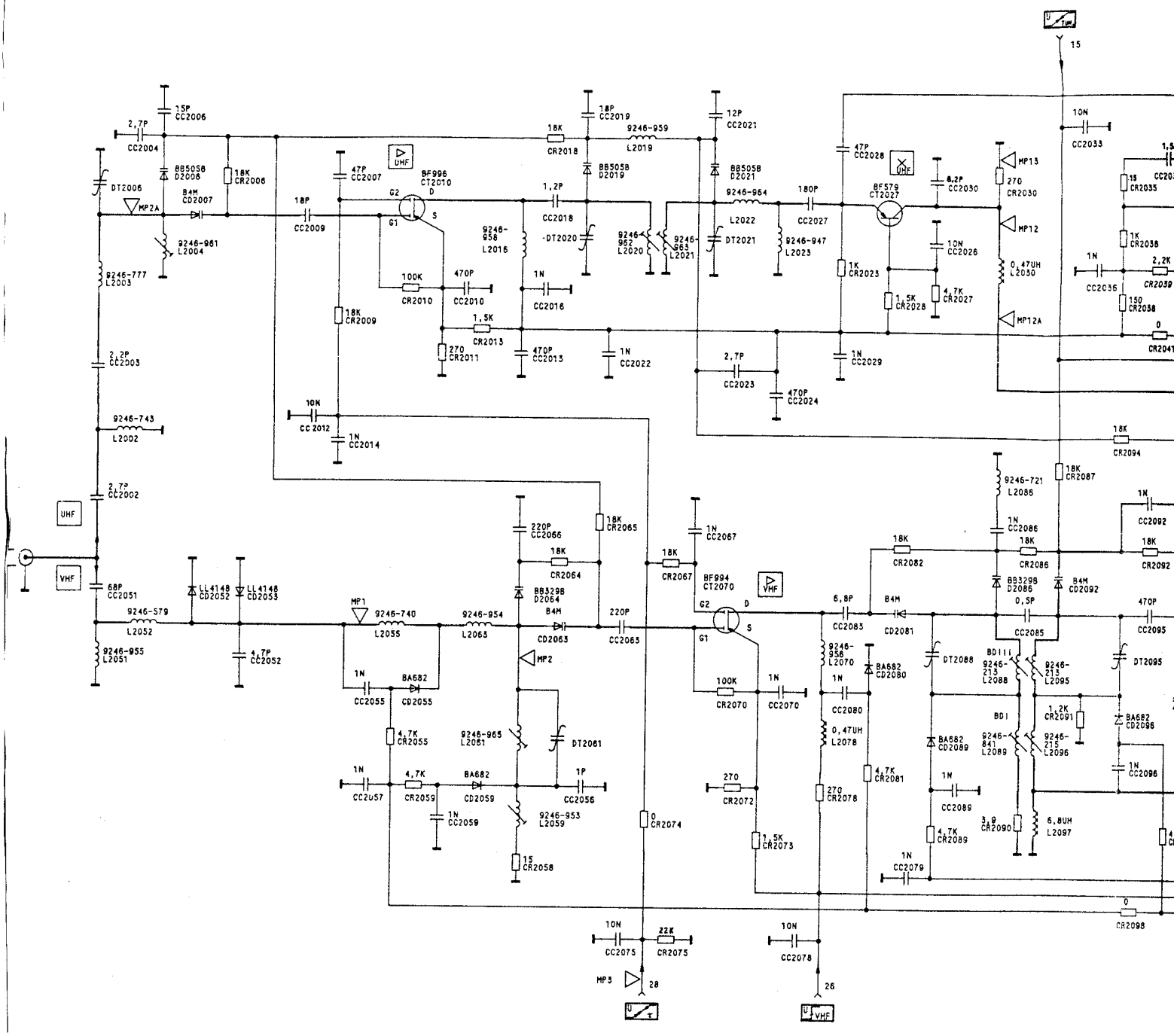

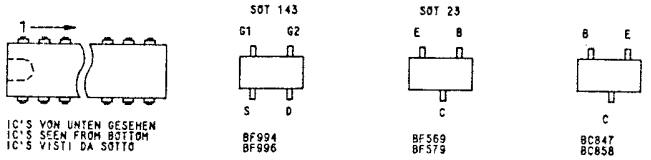

IC'S VON UNTEN GESEHEN
IC'S SEEN FROM BOTTOM
IC'S VISTI DA SOTTO

Kabe
Cabl
Tune

n Anpassungsabgleich bei Austausch der Steckkarte notwendig
n replacing the plug-in board, no alignment is necessary
è necessaria nessuna taratura di adattamento dopo la
tituzione di una scheda ad innesto

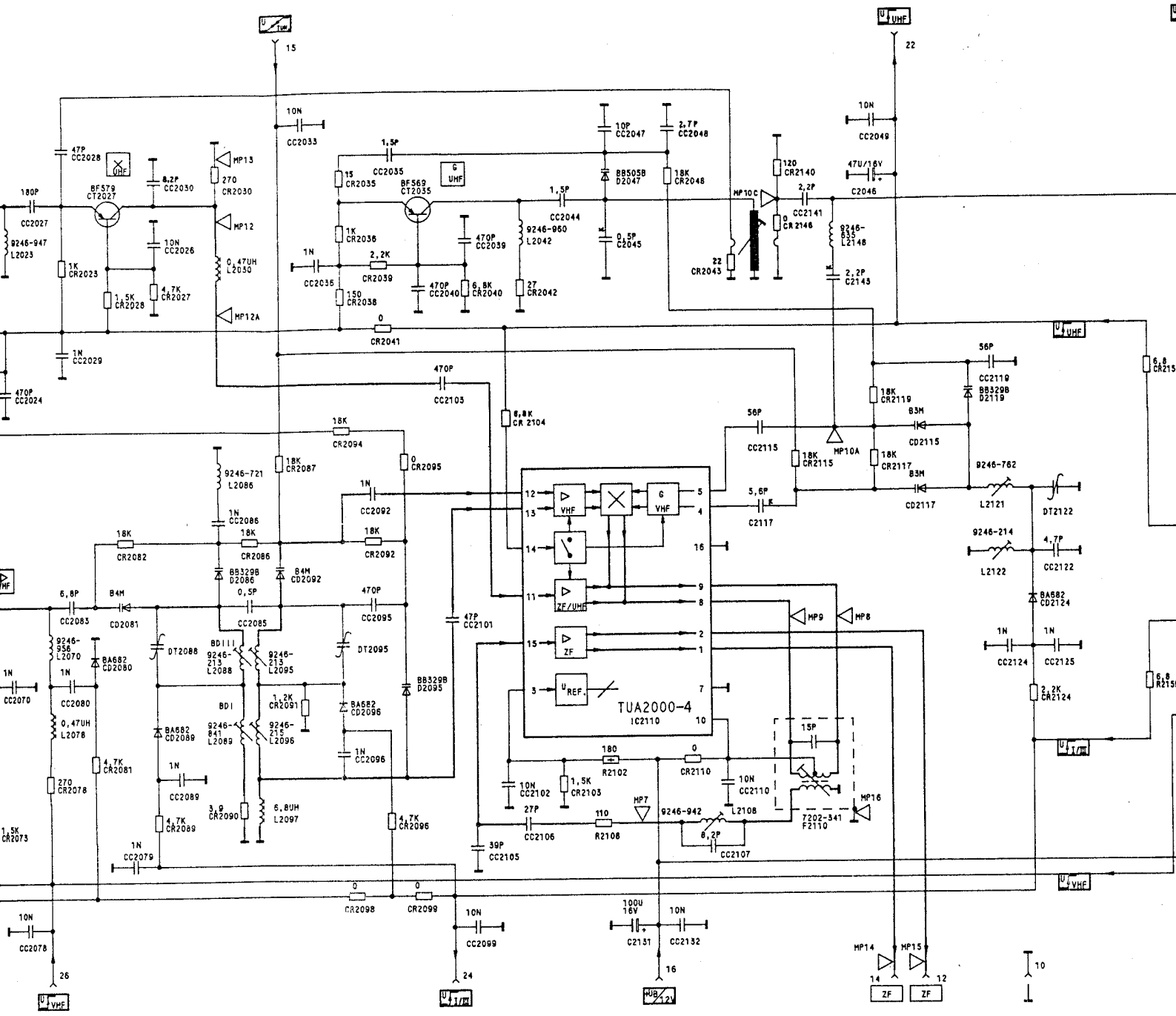

Kabeltuner 29 504-101.01

Cable TV Tuner

Tuner TV cavo

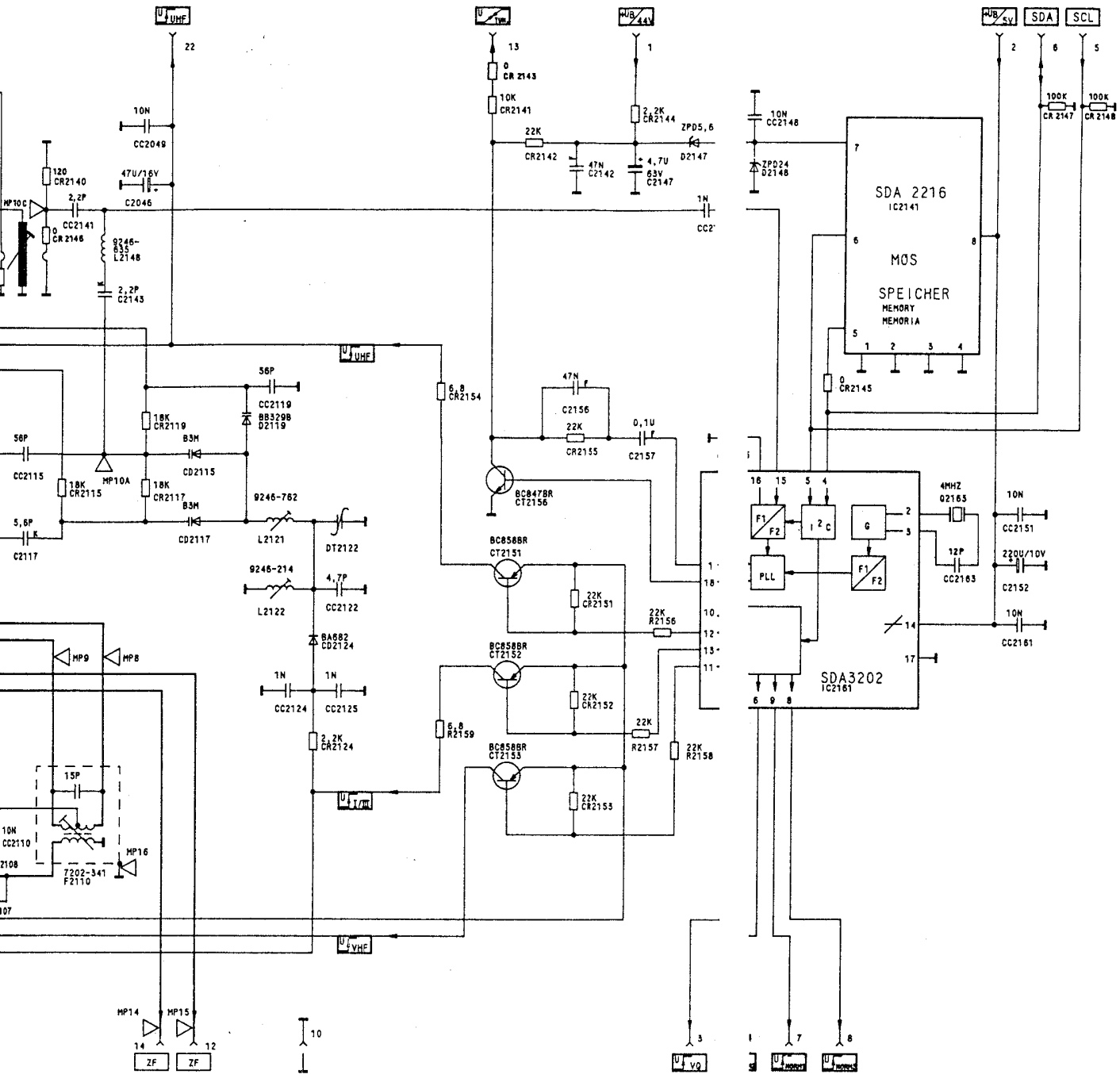
SDA 2216
IC2141
MOS
SPEICHER
MEMORY
MEMORIA
SDA3202
IC2161
SDA
SCL
BC847BR
CT2156
BC858BR
CT2151
BC858BR
CT2152
BC858BR
CT2153
BB329B
D2119
BA682
CD2124
7202-341
F2110
9246-762
L2121
9246-214
L2122
DT2122
MP10A
MP8
MP9
MP14
MP15
MP16
ZF
ZF
PLL
4MHZ
Q2165
CR2140
CR2146
CR2143
CR2141
CR2142
CR2144
CR2147
CR2148
CR2145
CR2154
CR2155
CR2156
CR2157
CR2158
CR2159
CR2151
CR2152
CR2153
CR2119
CR2115
CR2117
CR2124
R2156
R2157
R2158
R2159
CC2049
CC2046
CC2141
CC2143
CC2148
CC2119
CC2115
CC2117
CC2122
CC2124
CC2125
CC2110
CC2151
CC2161
CC2163
C2156
C2157
C2142
C2147
C2152
D2147
D2148
ZPD5,6
ZPD24
L2148
F2108
F2107

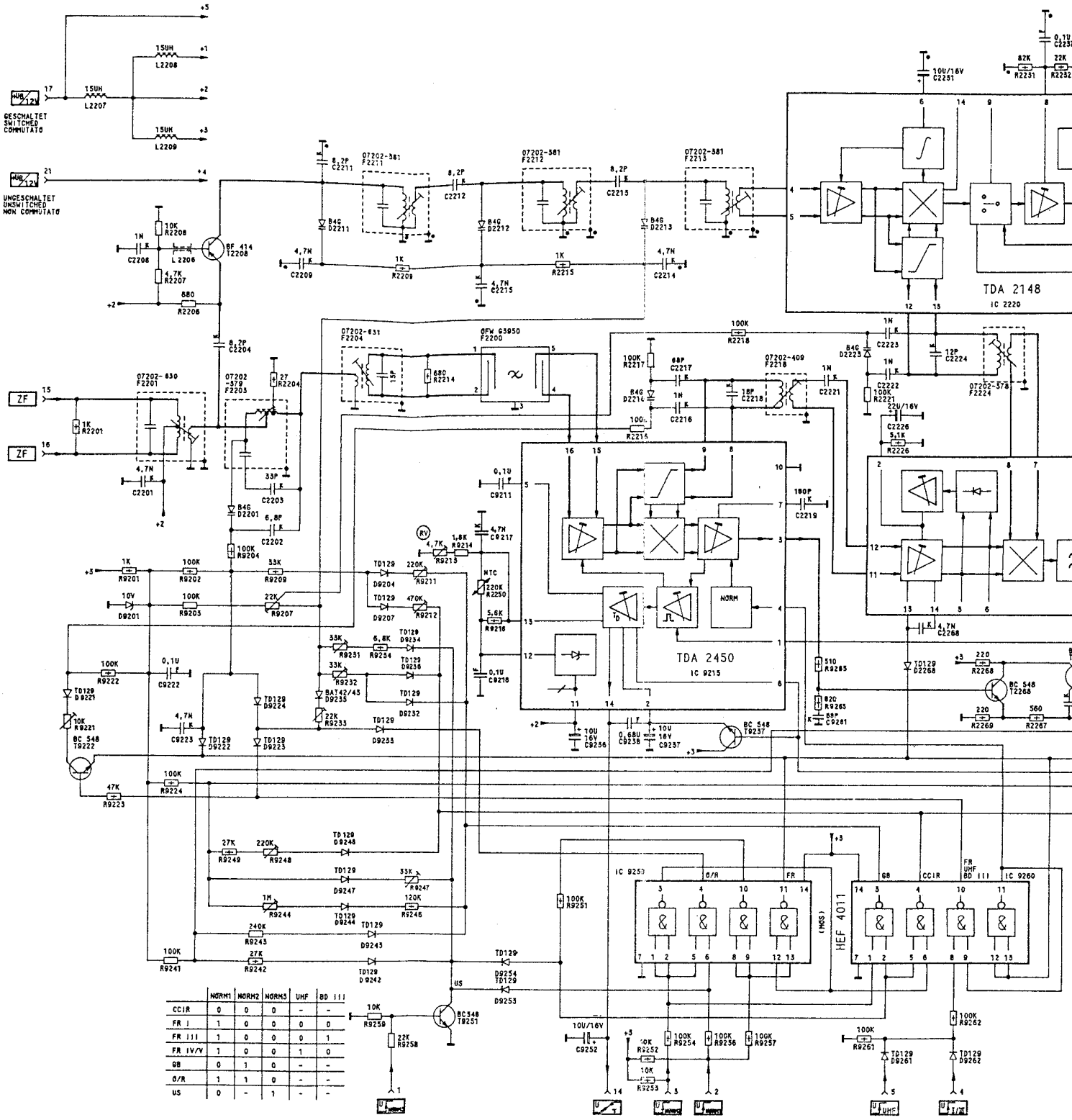

	NORM1	NORM2	NORM3	UHF	BD III
CCIR	0	0	0	-	-
FR I	1	0	0	0	0
FR III	1	0	0	0	1
FR IV/V	1	0	0	1	0
GB	0	1	0	-	-
G/R	1	1	0	-	-
US	0	-	1	-	-

Kein Anpassungsabgleich bei Austausch der Steckkarte notwendig
When replacing the plug-in board, no alignment is necessary
Non è necessaria nessuna taratura di adattamento dopo la sostituzione di una scheda ad innesto

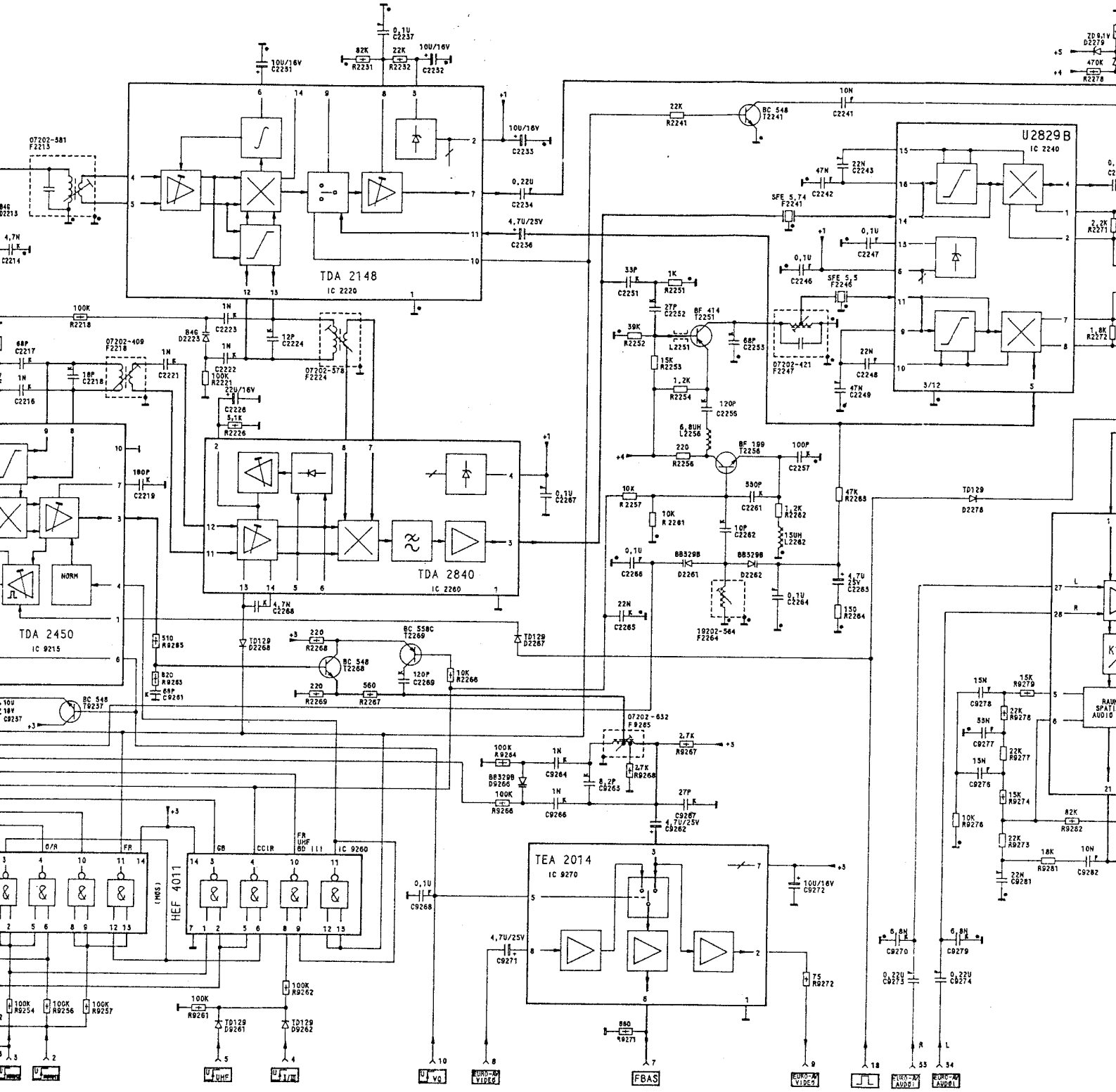

RTV servis Horvat
Kešinci, 31402 Semeljci
031-856-139
031-856-637
098-788-319
rtv-servis-horvat@os.tel.hr
Croatia

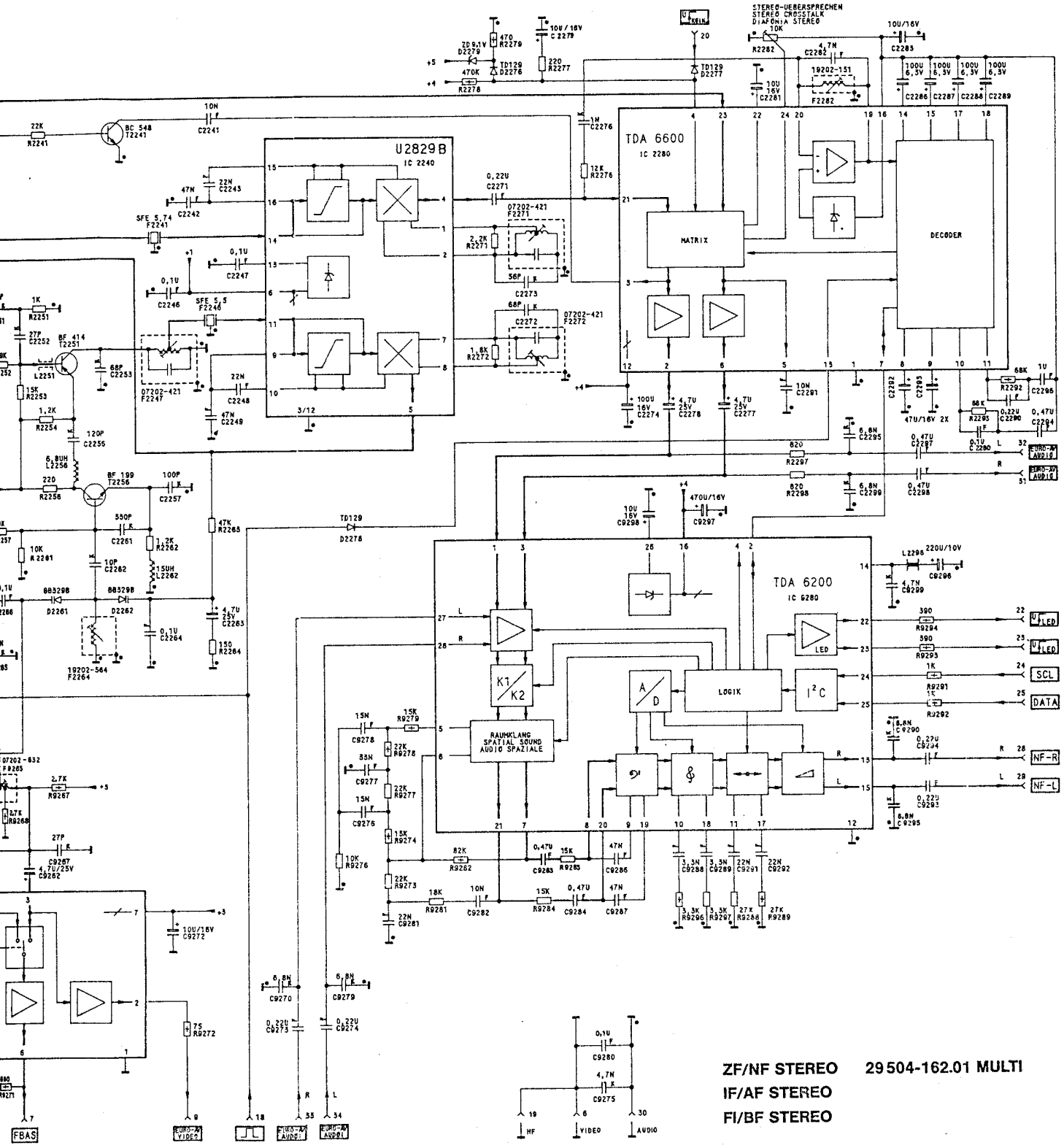

ZF/NF STEREO **29 504-162.01 MULTI**

IF/AF STEREO

FI/BF STEREO

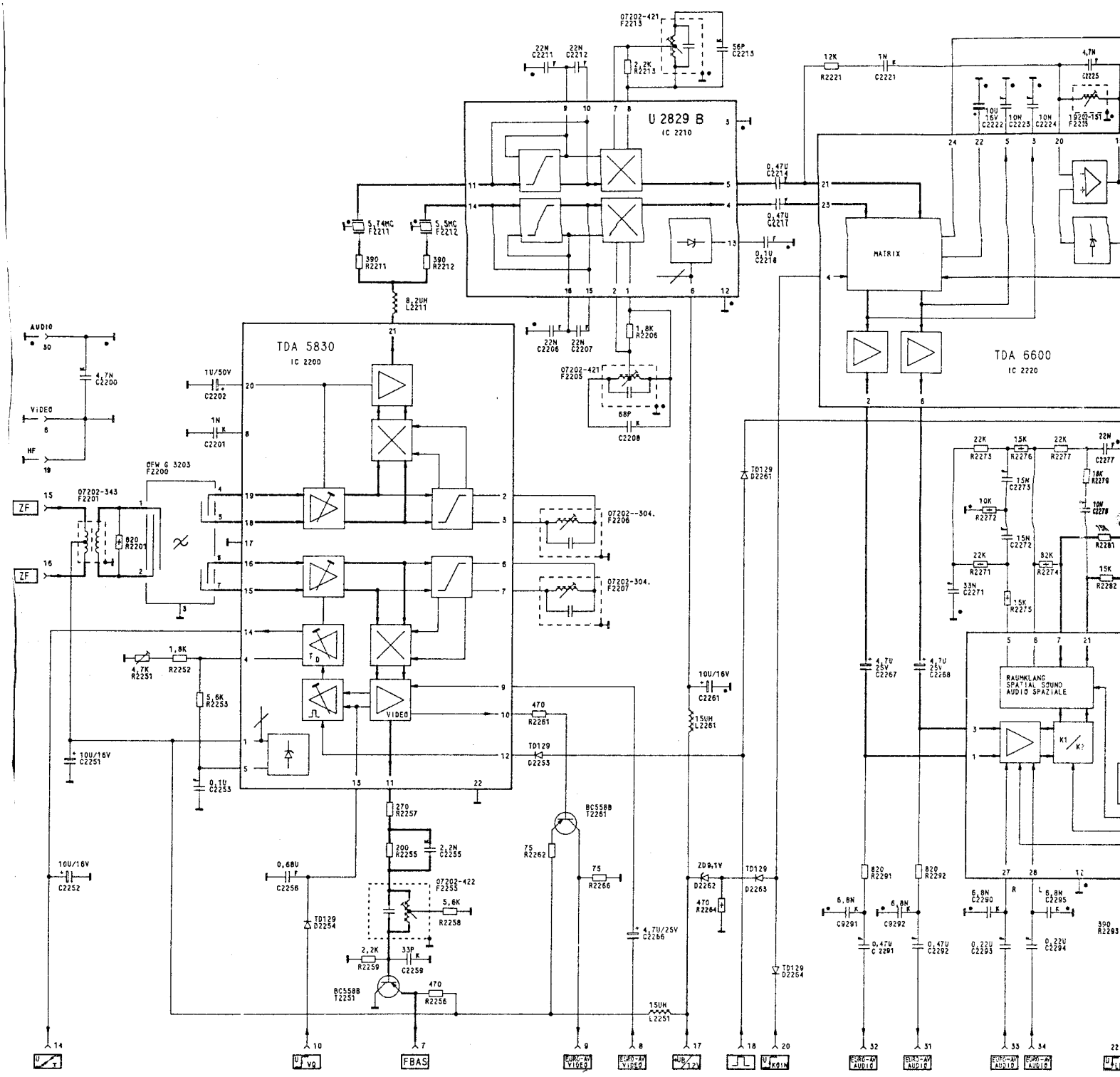

Kein Anpassungsabgleich bei Austausch der Steckkarte notwendig
When replacing the plug-in board, no alignment is necessary
Non è necessaria nessuna taratura di adattamento dopo la
sostituzione di una scheda ad innesto

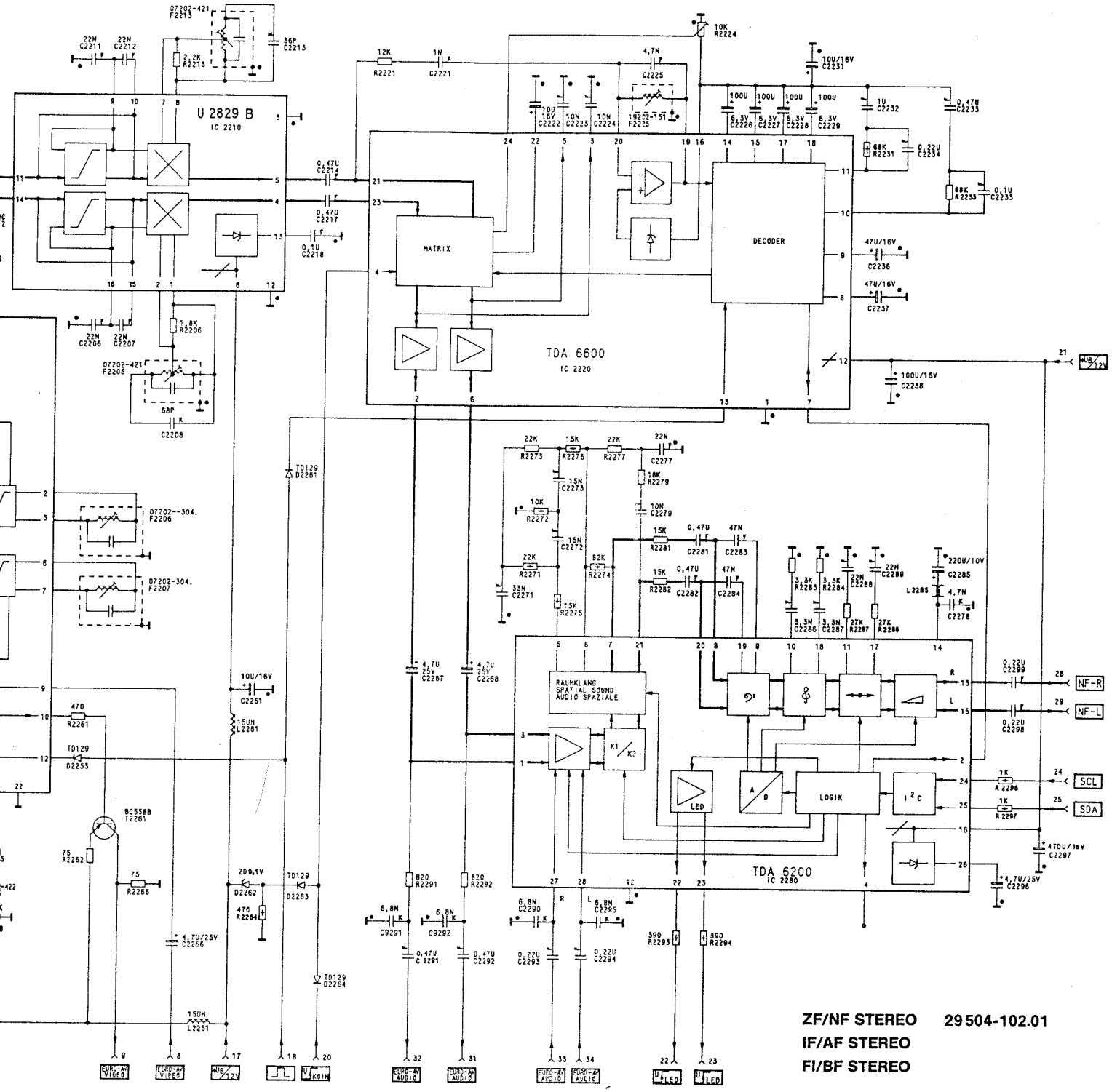

ZF/NF STEREO **29 504-102.01**
IF/AF STEREO
FI/BF STEREO

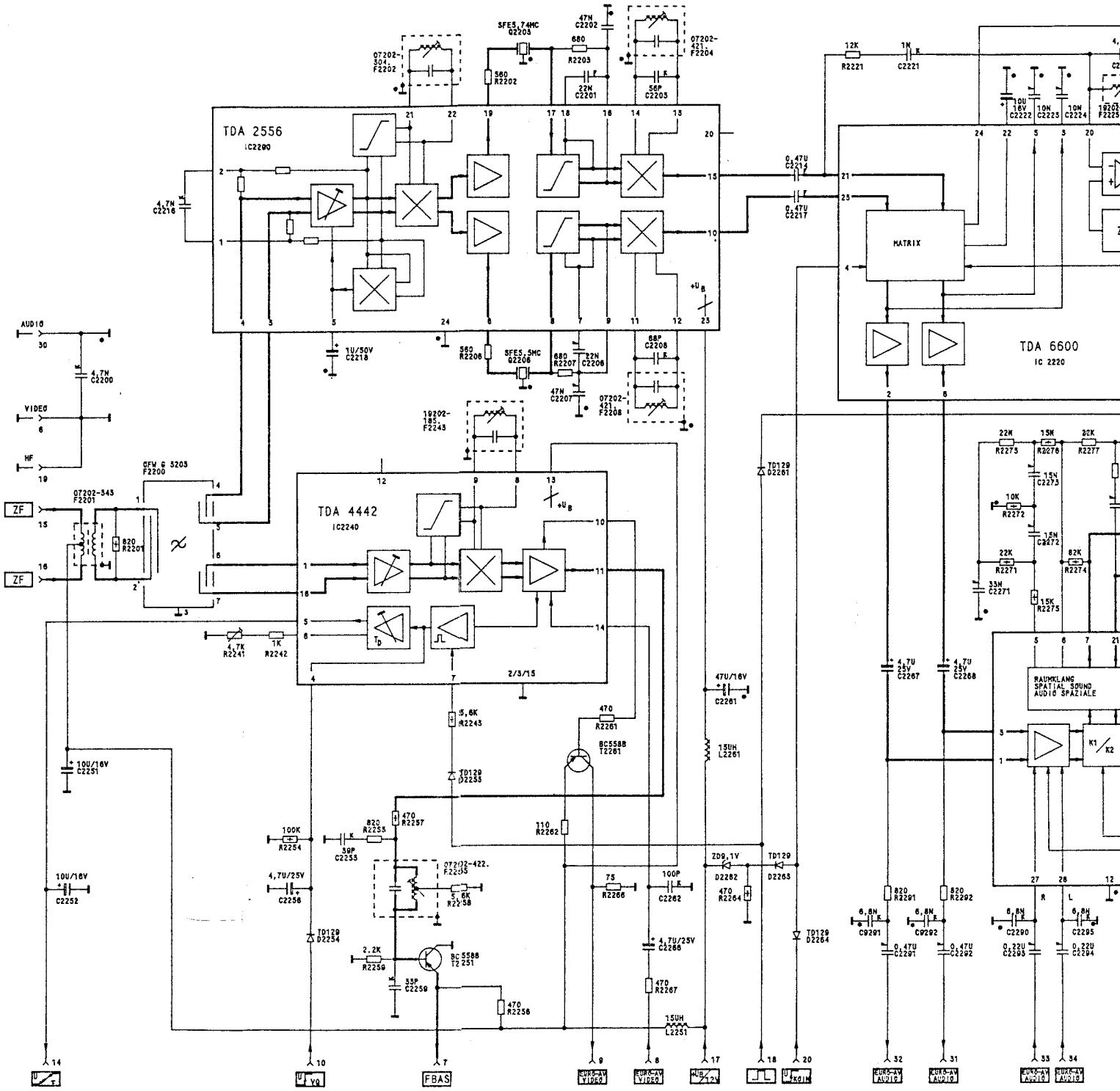

Kein Anpassungsabgleich bei Austausch der Steckkarte notwendig
When replacing the plug-in board, no alignment is necessary
Non è necessaria nessuna taratura di adattamento dopo la sostituzione di una scheda ad innesto

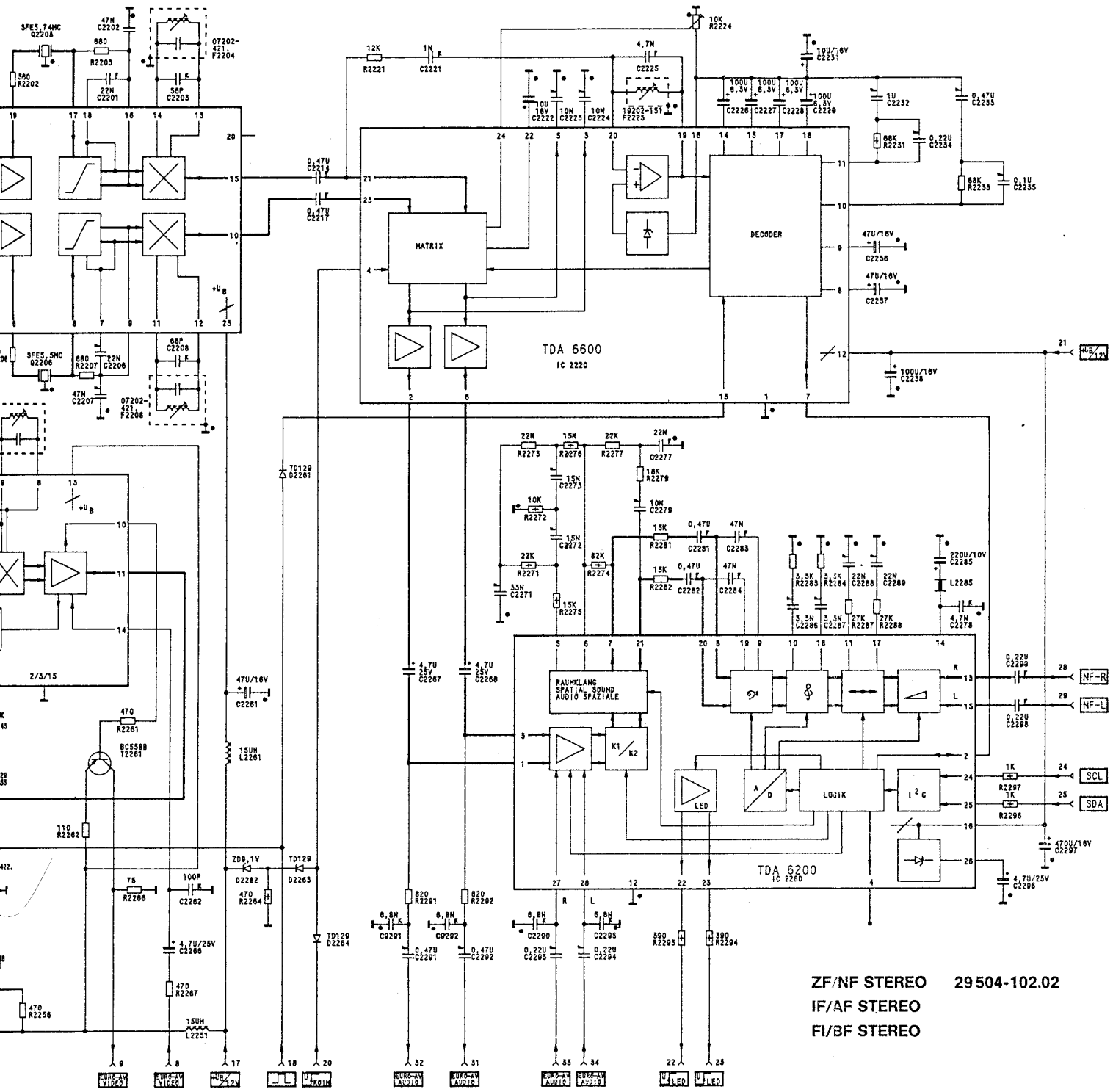

ZF/NF STEREO **29 504-102.02**

IF/AF STEREO

FI/BF STEREO

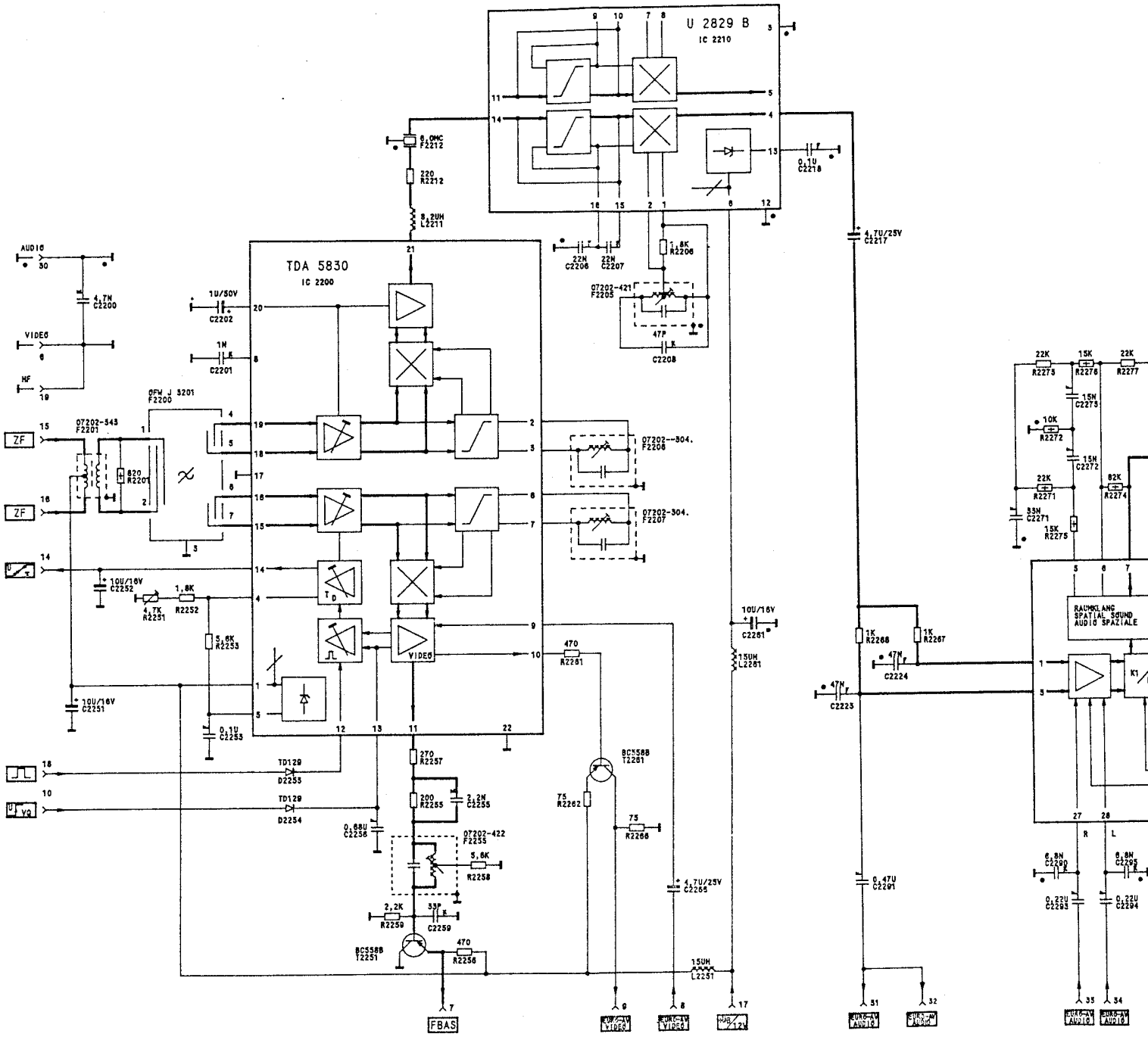

Kein Anpassungsabgleich bei Austausch der Steckkarte notwendig
When replacing the plug-in board, no alignment is necessary
Non è necessaria nessuna taratura di adattamento dopo la sostituzione di una scheda ad innesto

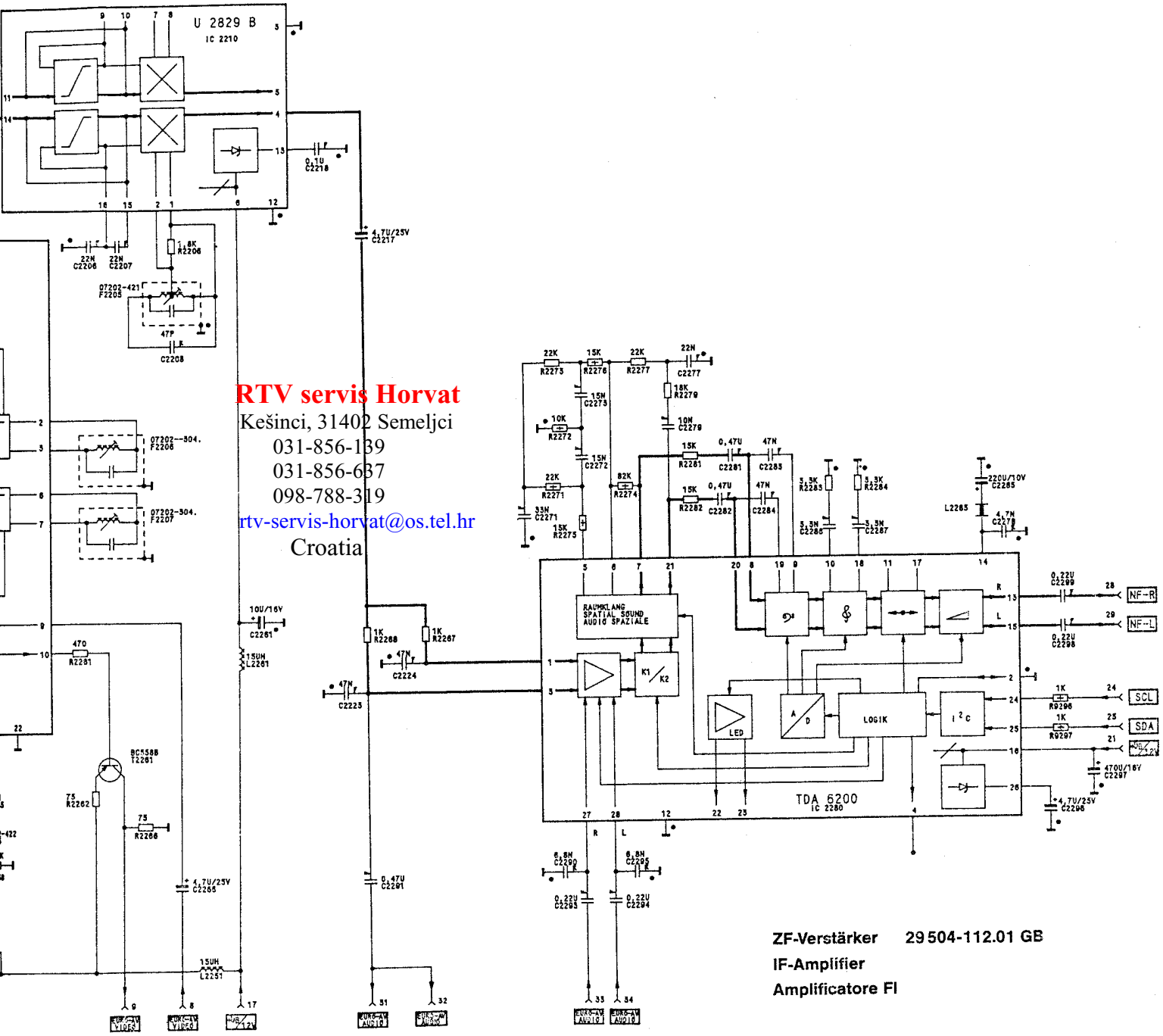

RTV servis Horvat
Kešinci, 31402 Semeljci
031-856-139
031-856-637
098-788-319
rtv-servis-horvat@os.tel.hr
Croatia

ZF-Verstärker **29 504-112.01 GB**
IF-Amplifier
Amplificatore FI

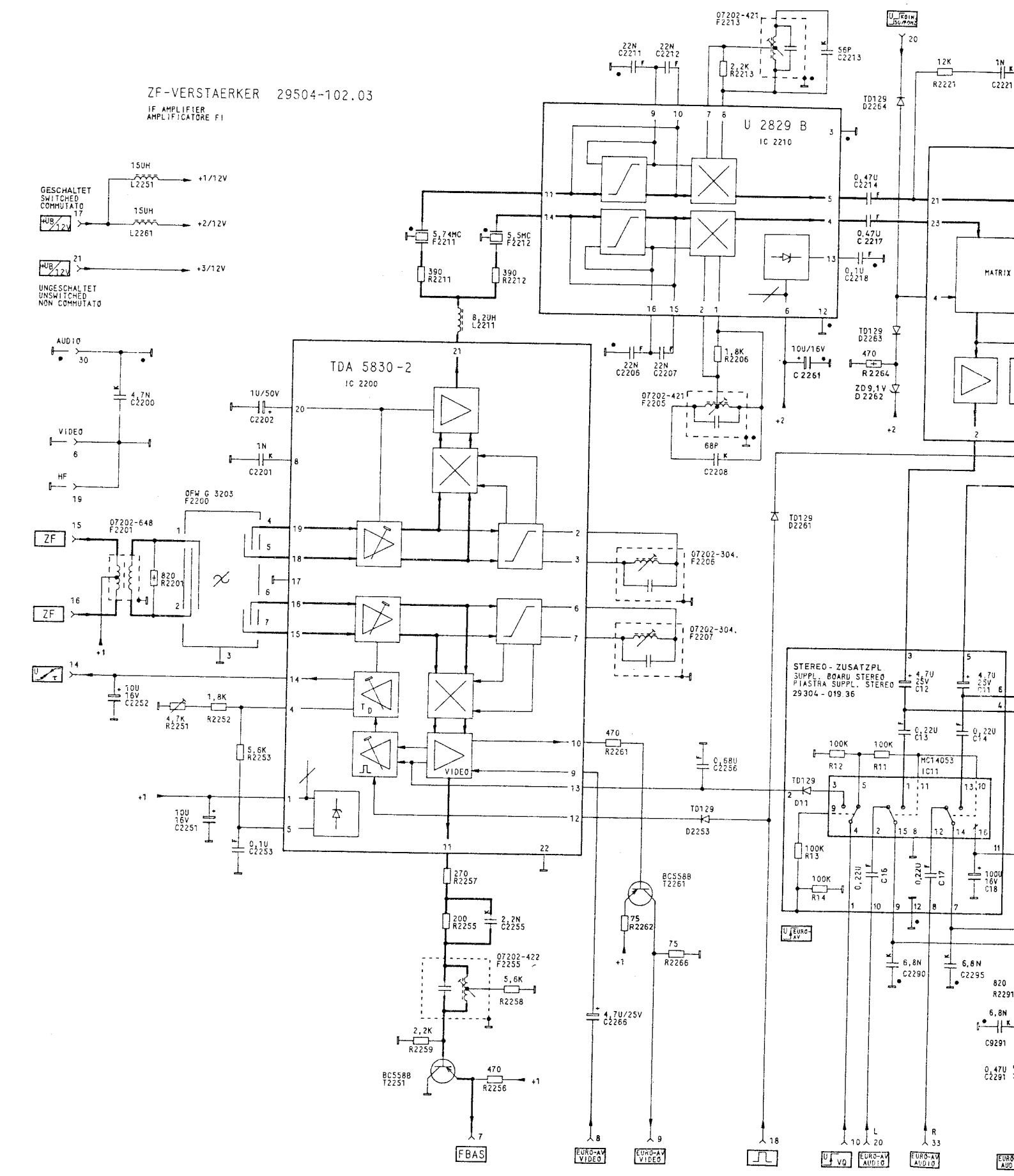
ZF-VERSTAERKER 29504-102.03
IF AMPLIFIER
AMPLIFICATORE FI
GESCHALTET
SWITCHED
COMMUTATO
UNGESCHALTET
UNSWITCHED
NON COMMUTATO
+1/12V
+2/12V
+3/12V
U 2829 B
IC 2210
TDA 5830-2
IC 2200
MATRIX
STEREO-ZUSATZPL
SUPPL. BOARD STEREO
PIASTRA SUPPL. STEREO
29304-019.36
MC14053
IC11
FBAS
EURO-AV VIDEO
EURO-AV AUDIO

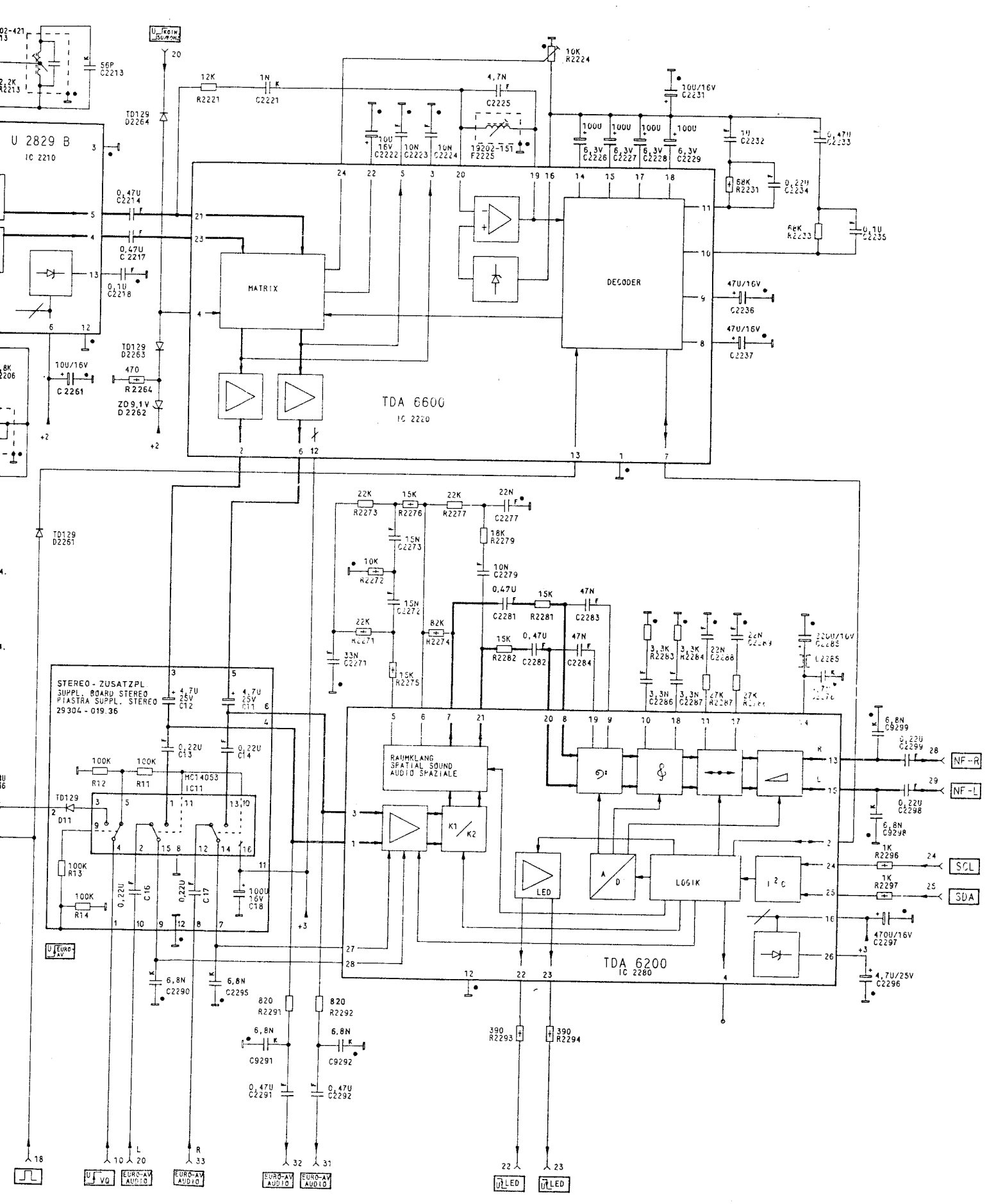
U 2829 B
IC 2210
MATRIX
DECODER
TDA 6600
IC 2220
STEREO - ZUSATZPL.
SUPPL. BOARD STEREO
PIASTRA SUPPL. STEREO
29304 - 019.36
MC14053
IC11
RAUMKLANG
SPATIAL SOUND
AUDIO SPAZIALE
LOGIK
LED
TDA 6200
IC 2280
NF-R
NF-L
SCL
SDA
EURO-AV AUDIO
U LED

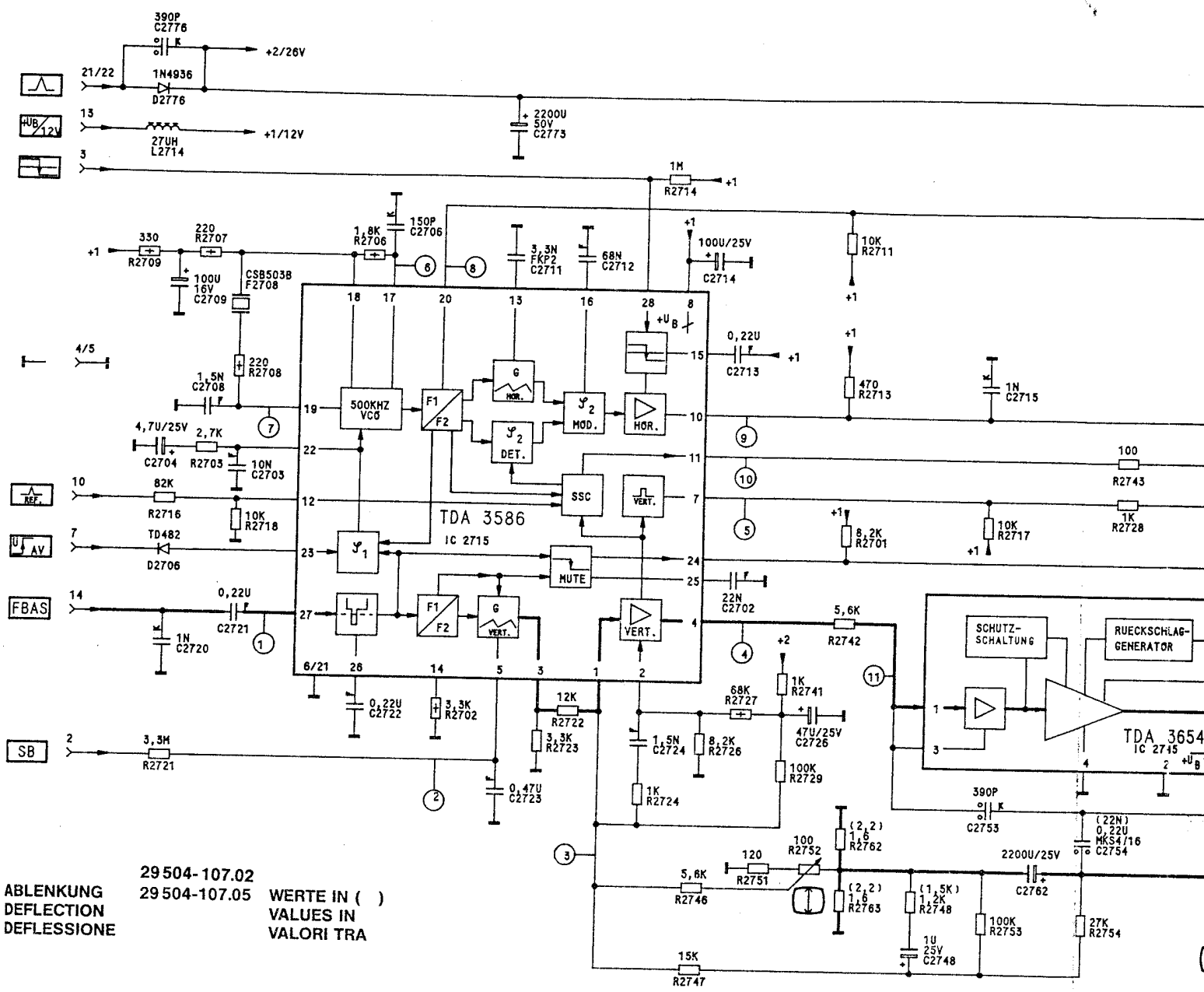

ABLENKUNG
DEFLECTION
DEFLESSIONE

29 504-107.02
29 504-107.05

WERTE IN ( )
VALUES IN
VALORI TRA

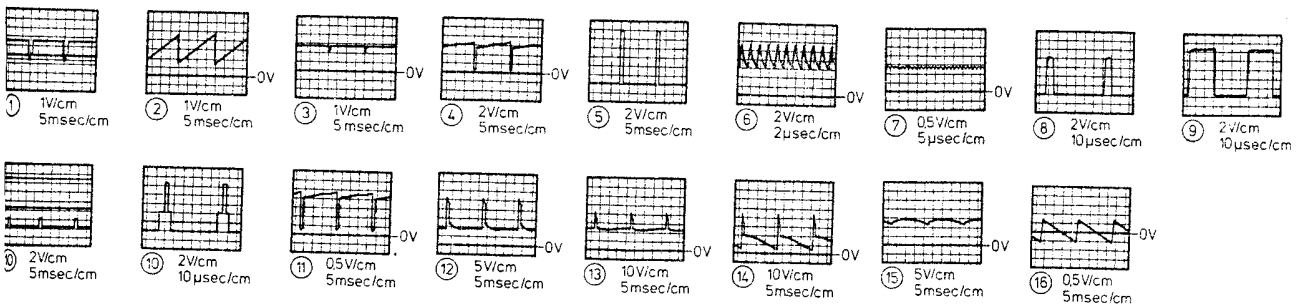

Kein Anpassungsabgle
When replacing the plu
Non è necessaria ness
sostituzione di una sch

RTV servis Horvat
Kešinci, 31402 Semeljci
031-856-139
031-856-637
098-788-319
rtv-servis-horvat@os.tel.hr
Croatia

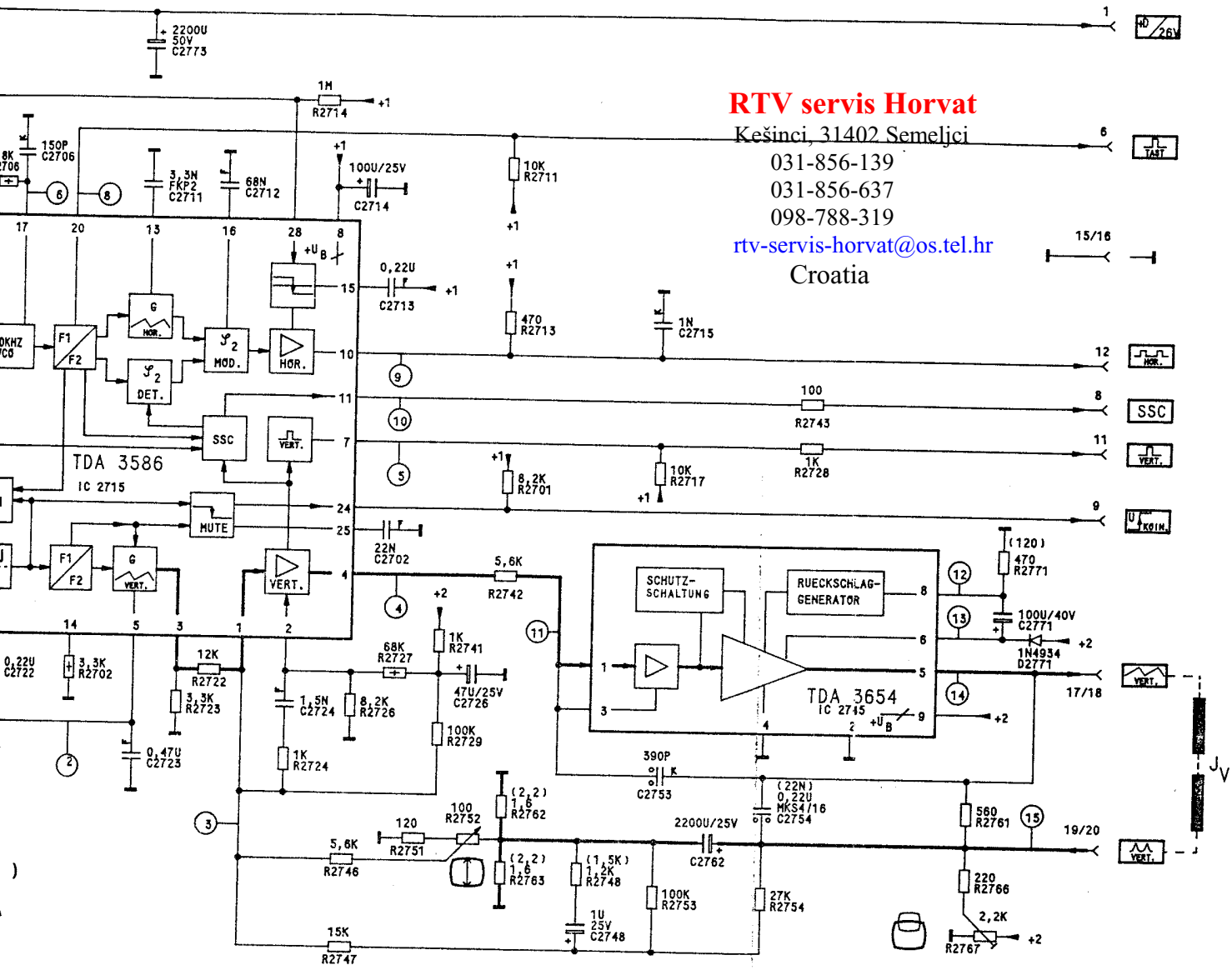

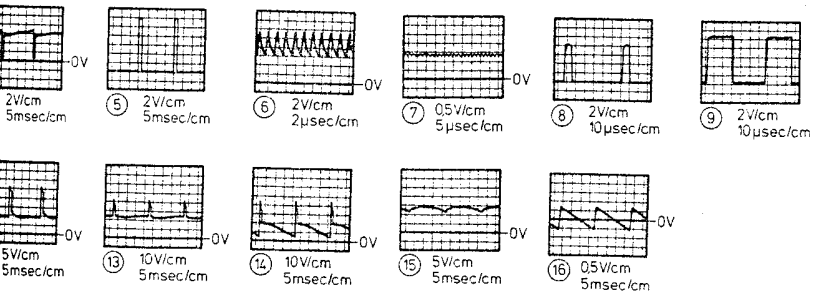

Kein Anpassungsabgleich bei Austausch der Steckkarte notwendig
When replacing the plug-in board, no alignment is necessary
Non è necessaria nessuna taratura di adattamento dopo la sostituzione di una scheda ad innesto

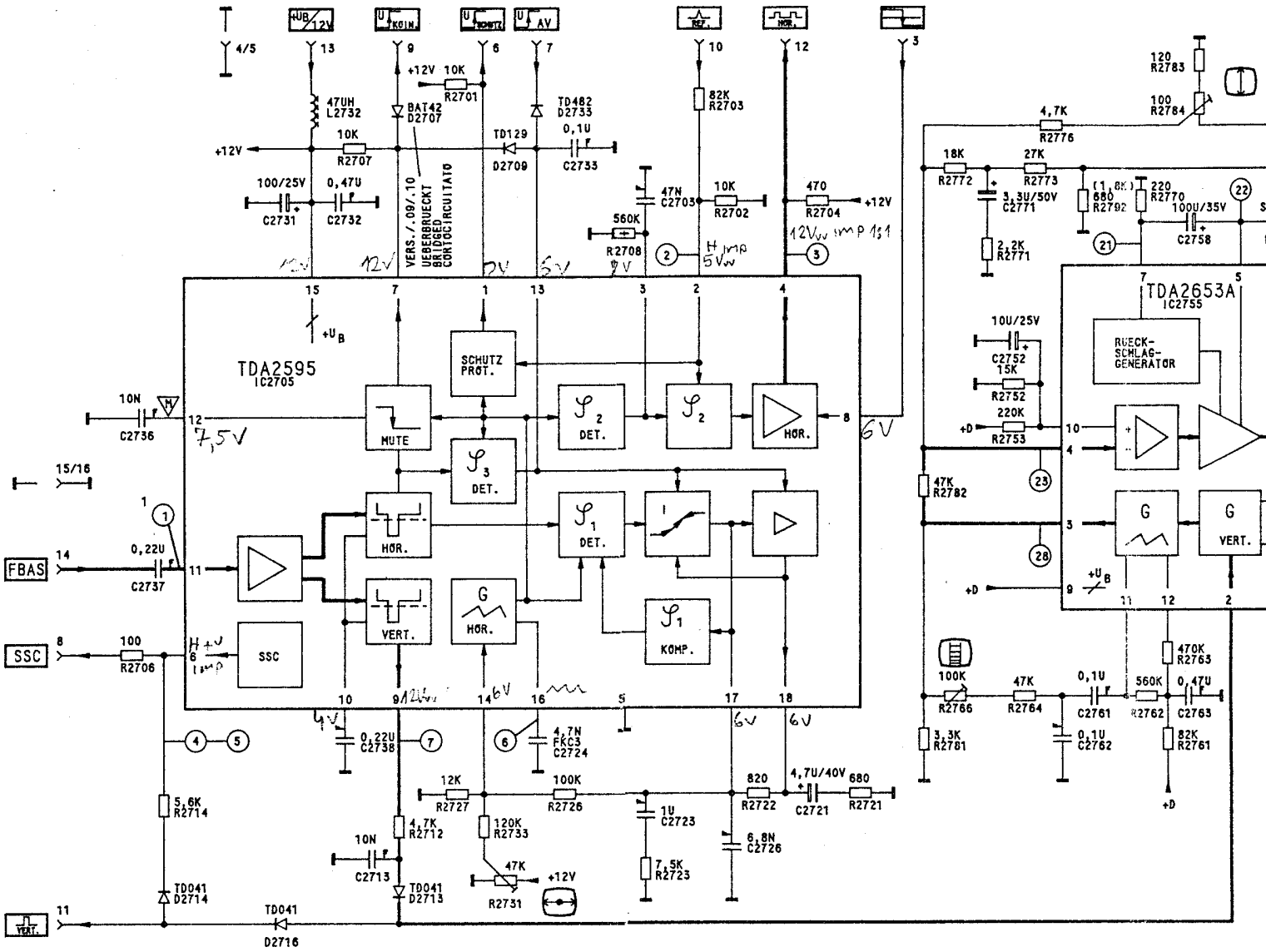

29 504-007.07/09

ABLENKUNG
DEFLECTION
DEFLESSIONE

29 504-007.10

WERTE IN ( )
VALUES IN
VALORI TRA

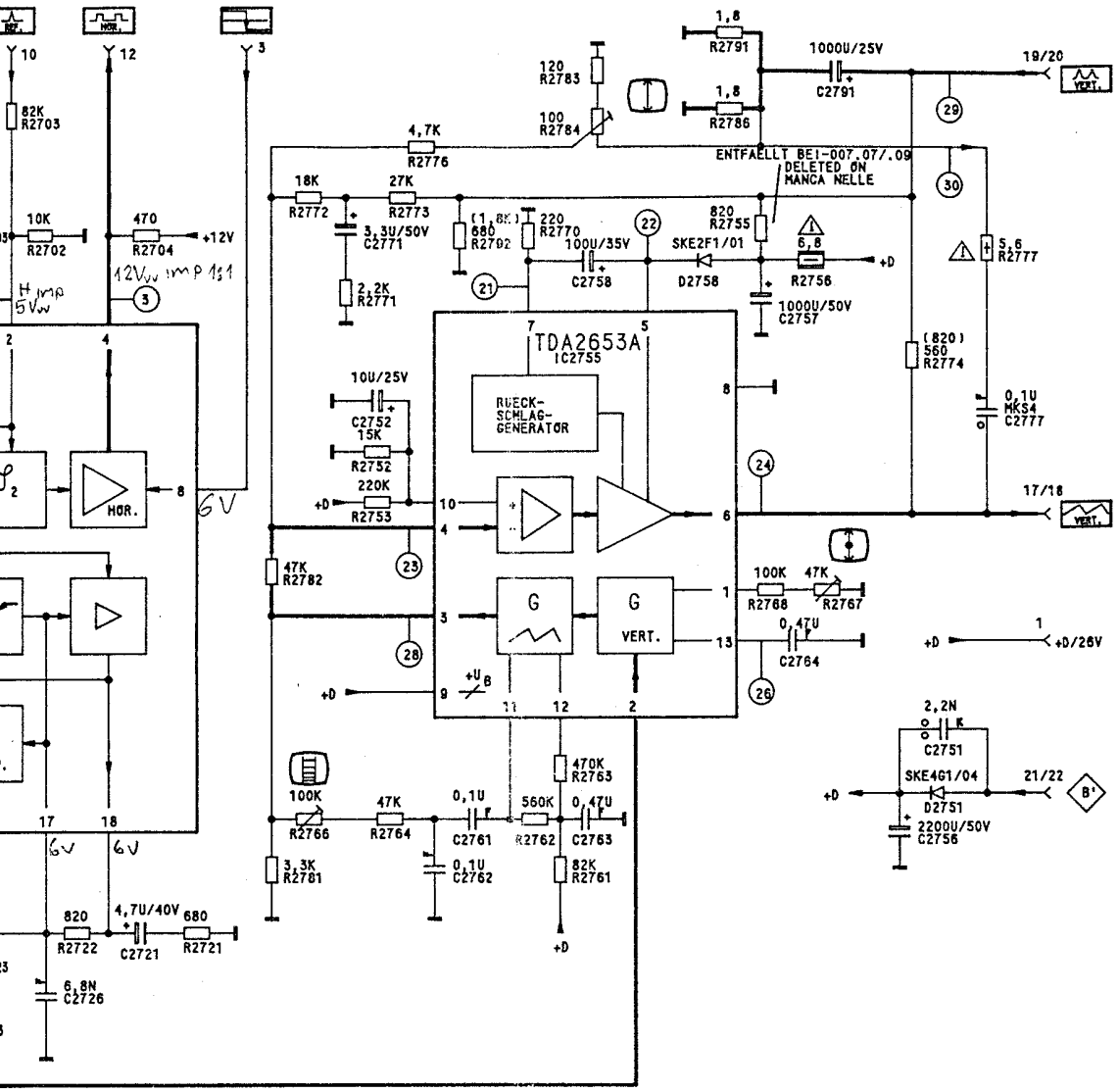

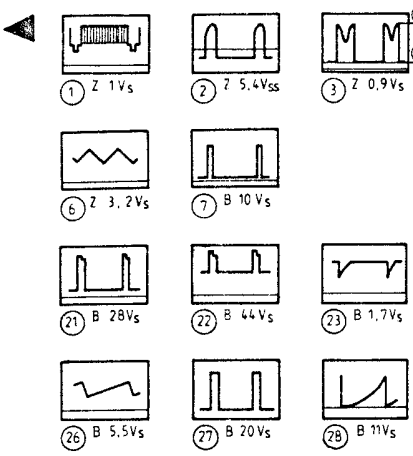

504-007.07/09
504-007.10 WERTE IN ( )
VALUES IN
VALORI TRA

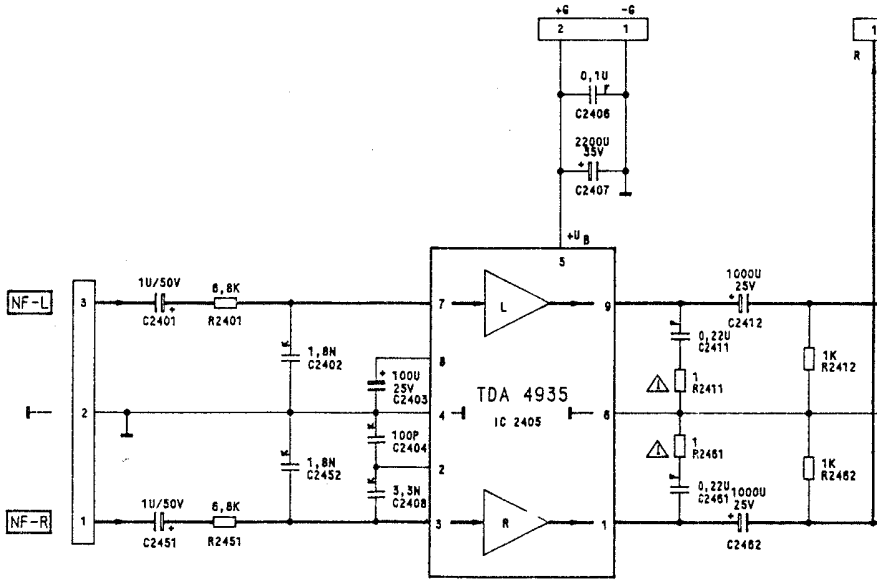

NF-ENDSTUFE 2 x 20 W **29 504-104.01**
AF OUTPUT STAGE
STADIO FINALE BF

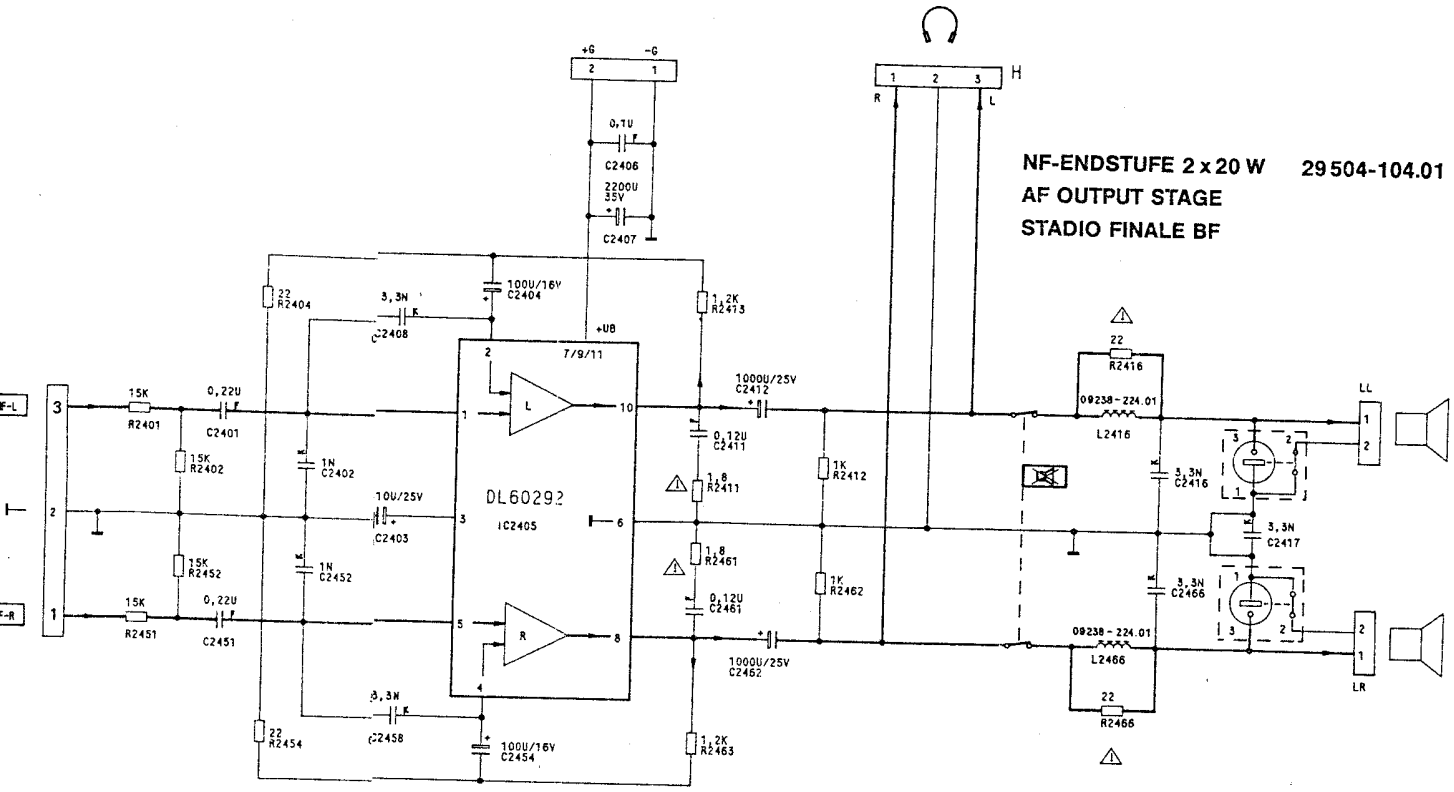

Kein Anpassungsabgleich bei Austausch der Steckkarte notwendig
When replacing the plug-in board, no alignment is necessary
Non è necessaria nessuna taratura di adattamento dopo la sostituzione di una scheda ad innesto

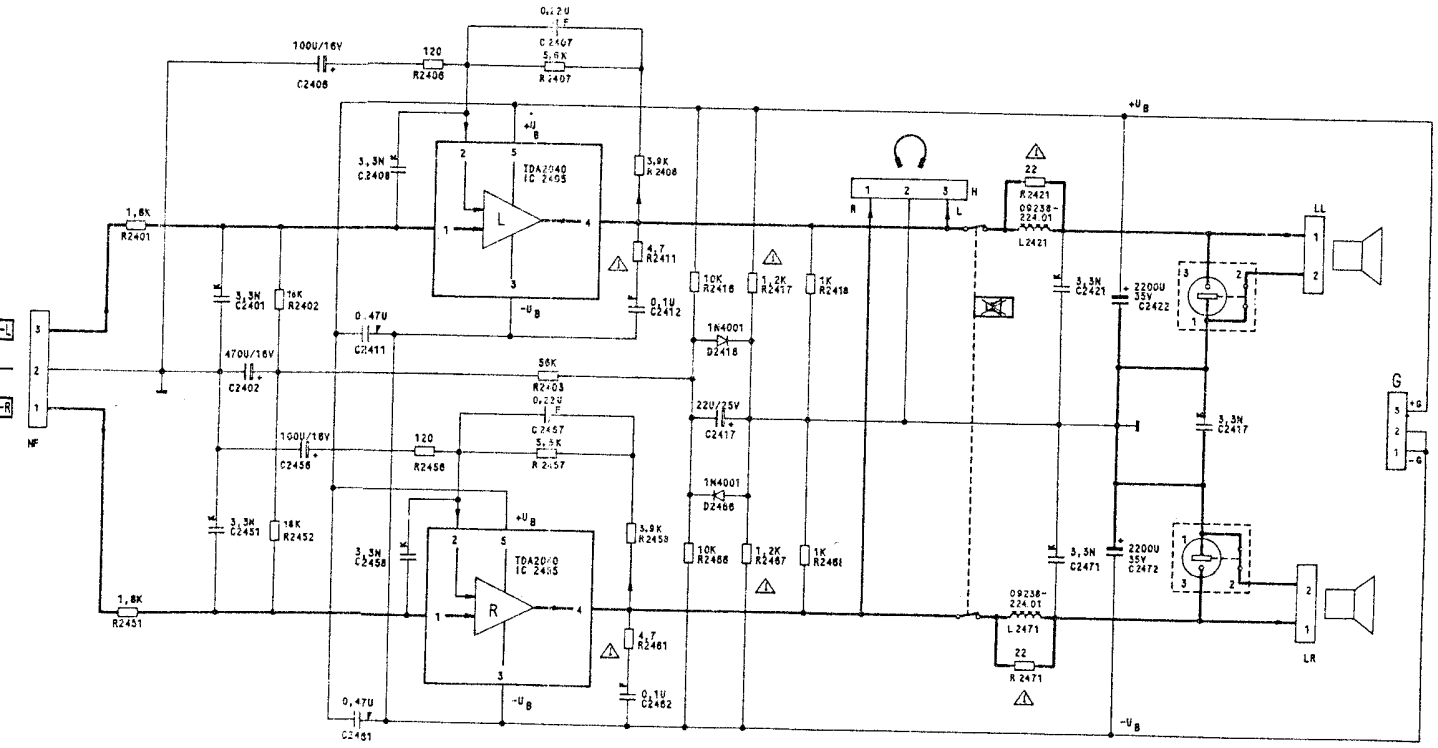

NF-ENDSTUFE 2 x 35 W **29 504-104.11**
AF OUTPUT STAGE
STADIO FINALE BF

Kein Anpassungsabgleich bei Austausch der Steckkarte notwendig
When replacing the plug-in board, no alignment is necessary
Non è necessaria nessuna taratura di adattamento dopo la sostituzione di una scheda ad innesto

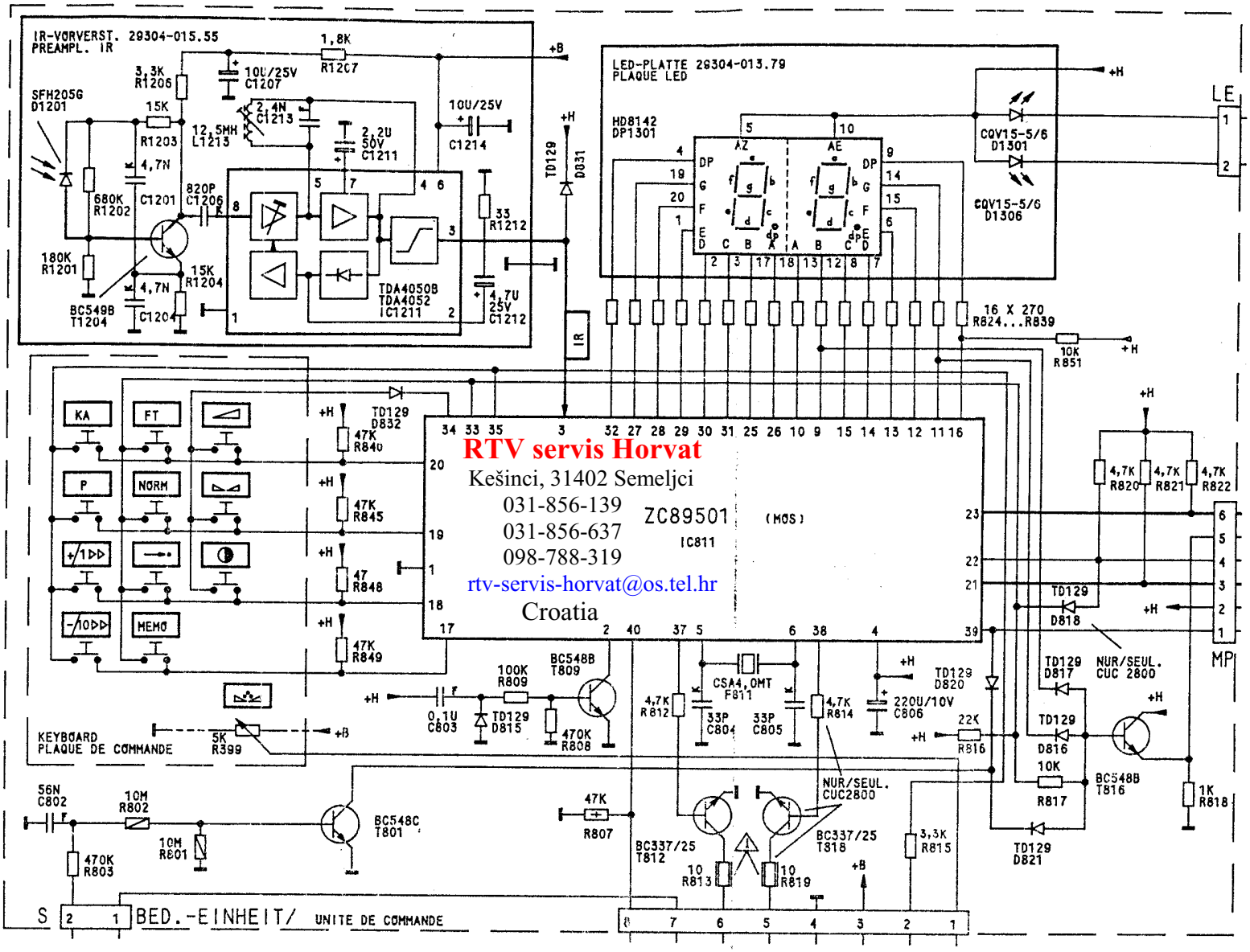

RTV servis Horvat

Kešinci, 31402 Semeljci

031-856-139

031-856-637

098-788-319

rtv-servis-horvat@os.tel.hr

Croatia